SIEMENS

GLAS
GLASS
VERRE
VETRO
VIDRIO

AKTIEN-GESELLSCHAFT FÜR GLASINDUSTRIE vorm. **FRIEDR. SIEMENS**
NEUSATTL bei ELBOGEN, Tschechoslovakei (Böhmen)

AKTIEN-GESELLSCHAFT FÜR GLASINDUSTRIE vorm. **FRIEDR. SIEMENS**
(FRDK. SIEMENS LIMITED) NEUSATTL near ELBOGEN, Czechoslovakia (Bohemia)

SOCIÉTÉ ANONYME DES VERRERIES ancienne maison **FRÉD. SIEMENS**
à NEUSATTL près ELBOGEN, Tchéco-Slovaquie (Bohême)

SOCIETÀ ANONIMA PER L'INDUSTRIA DEL VETRO già **FRIEDR. SIEMENS**
NEUSATTL presso ELBOGEN, Cecoslovacchia (Boemia)

SOCIEDAD ANÓNIMA DE INDÚSTRIA DEL VIDRIO antes **FRIEDR. SIEMENS**
NEUSATTL bei ELBOGEN, Checoeslovaquia (Bohemia)

Anton Braun, Graslitz, Czechoslovakia.

Siemens-Prismenglas
für Glasbetonbau

Siemens Prismatical Glass Plates and Stones
for every type of Skylights, Floor Plates etc.

Dalles et Pavés Prismatiques Siemens en Verre
pour le Béton Armé

Vetri Prismatici Siemens
per costruzioni in Vetro-Cemento armato

Baldosas Prismaticas Siemens
para cemento armado

Modelle
Models
Modèles
Modelli
Modelos

No. 2071-2161

Siemens-Glas
Prismensteine und Platten

Siemens-Glass
Prismatical Glass Plates and Stones

Verre Siemens
Dalles et Pavés Prismatiques en Verre

Vetro Siemens
Blocchi e Piastrelle a Prismi

Vidrio Siemens
Baldosas prismáticas y Losetas

200/200/20 **No. 2071** 1900 gr.

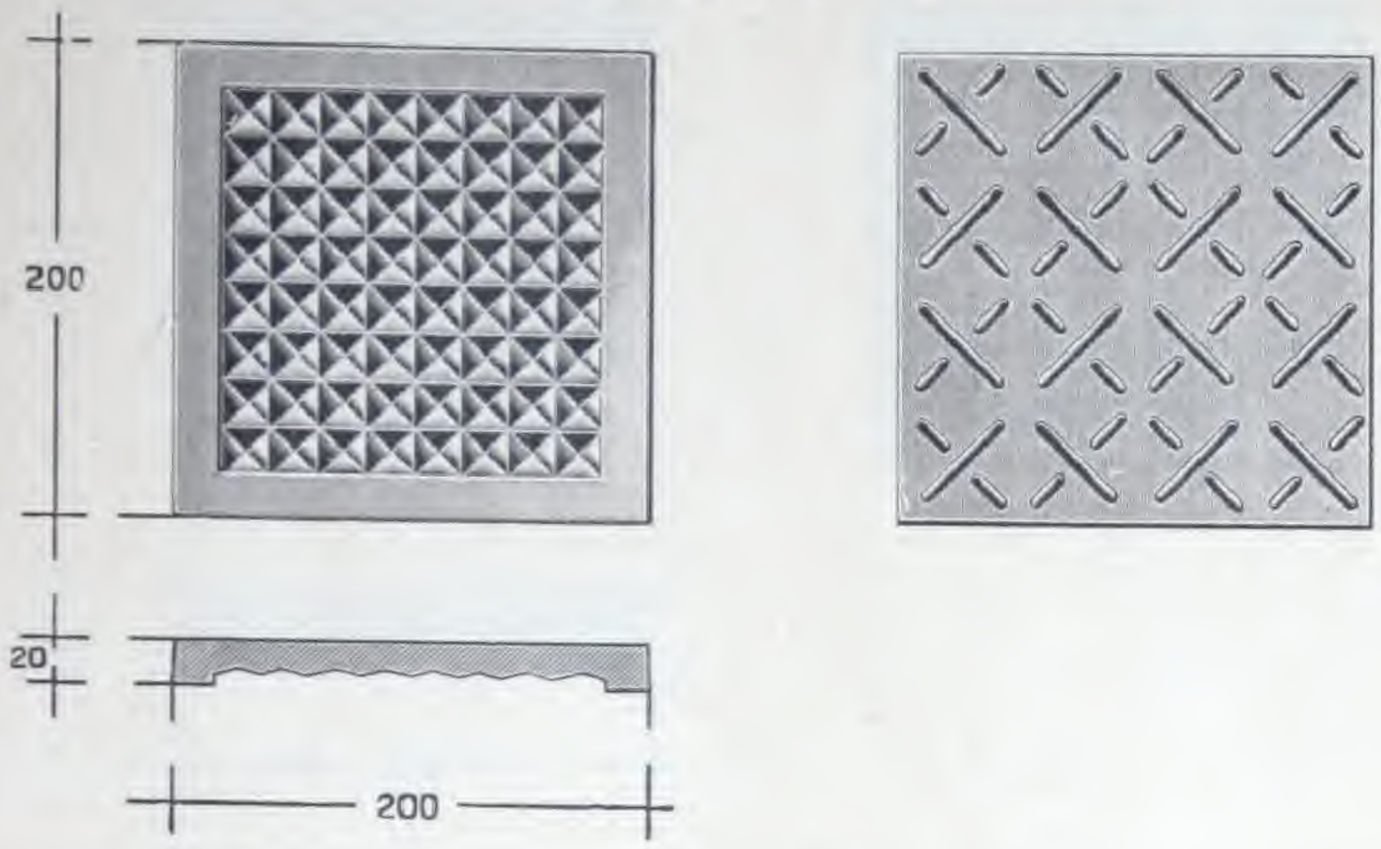

125/125/30 **No. 2086** 750 gr.

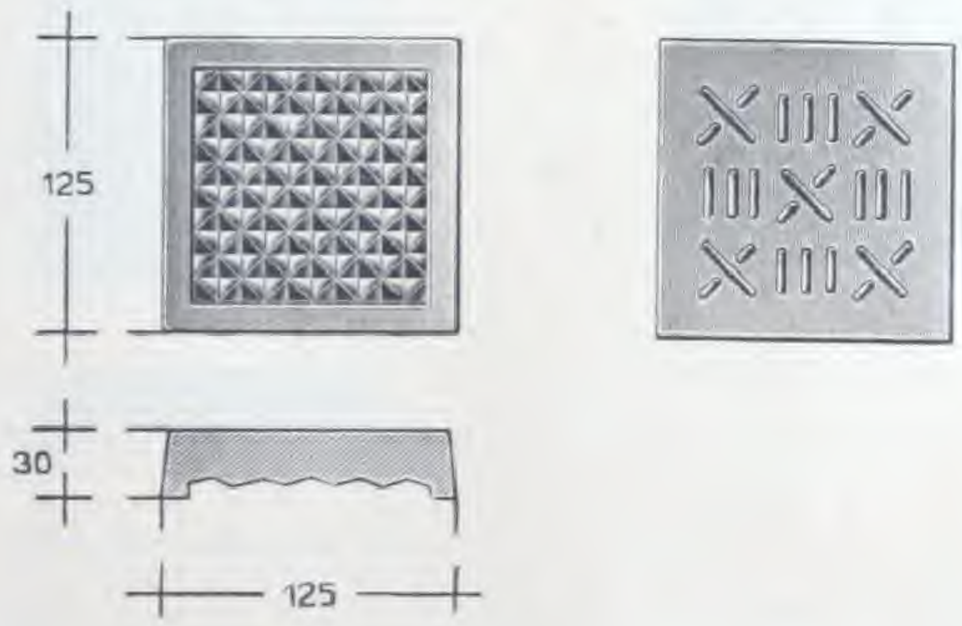

160/160/20 **No. 2094** 1100 gr.

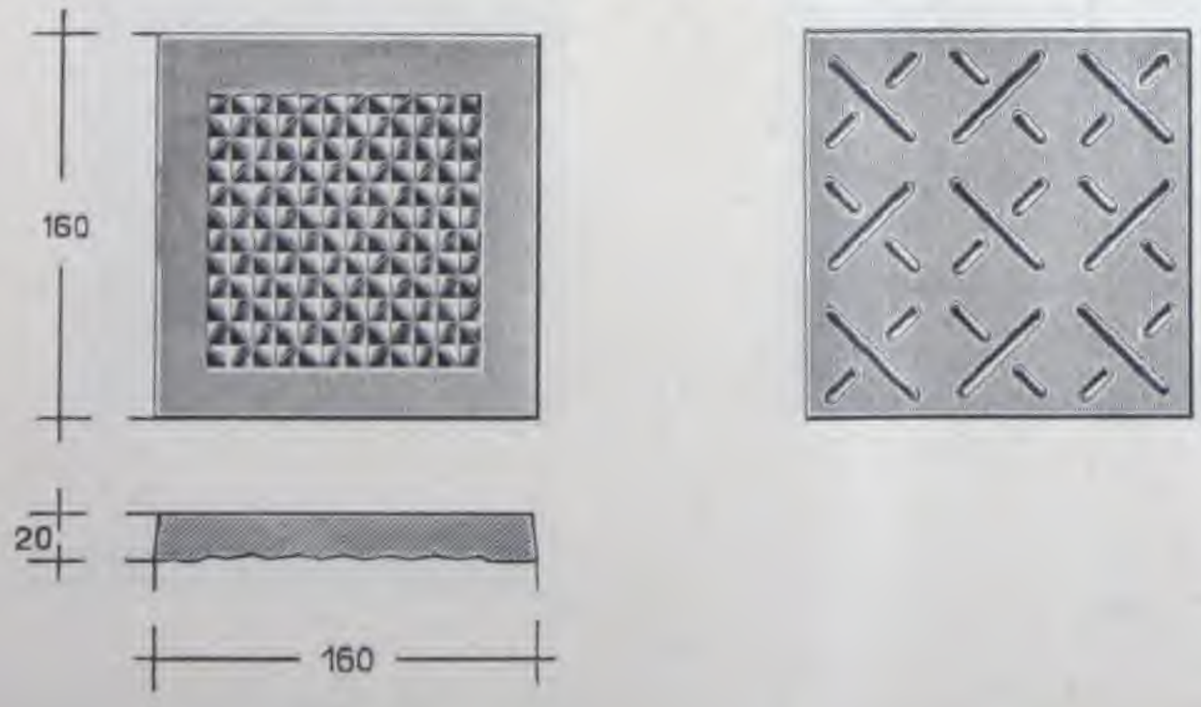

Siemens-Glas
Prismensteine und Platten

Siemens-Glass
Prismatical Glass Plates and Stones

Verre Siemens
Dalles et Pavés Prismatiques en Verre

Vetro Siemens
Blocchi e Piastrelle a Prismi

Vidrio Siemens
Baldosas prismáticas y Losetas

200/200/25

No. 2096

1750 gr.

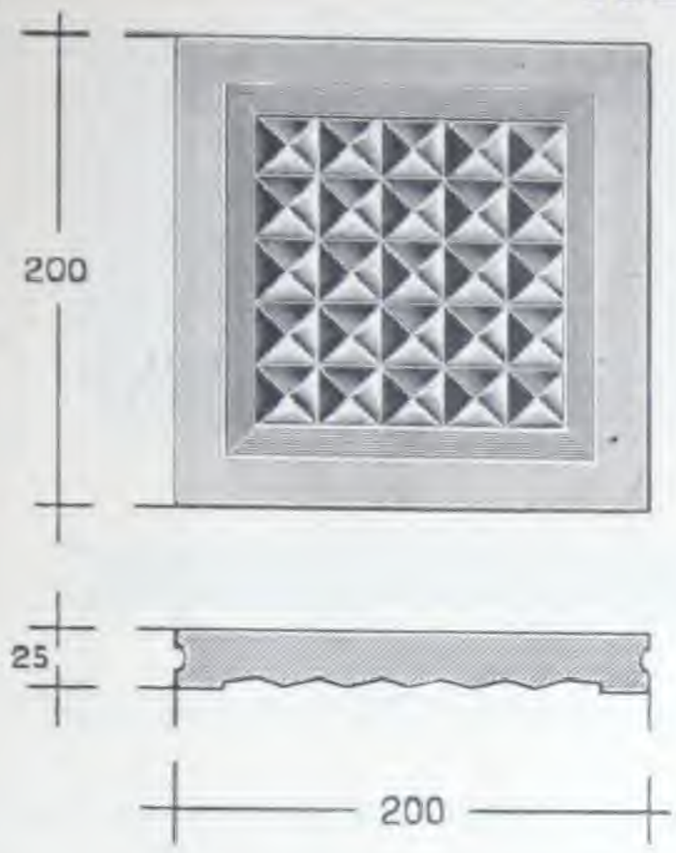

150/150/30

No. 2099

1000 gr.

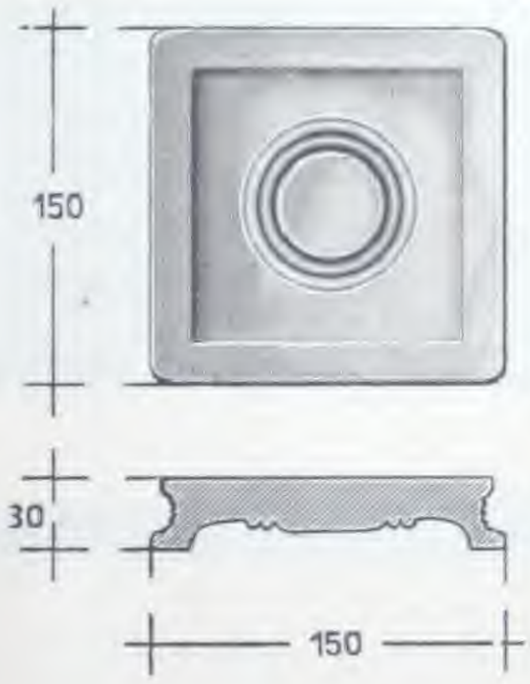

200/200/20

No. 2115

1650 gr.

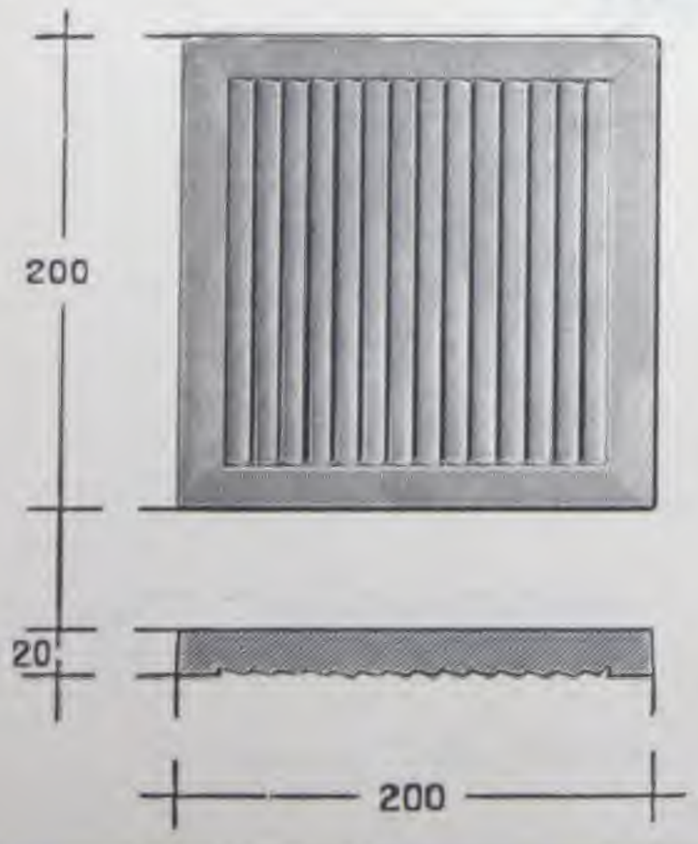

Siemens-Glas
Prismensteine und Platten

Siemens-Glass
Prismatical Glass Plates and Stones

Verre Siemens
Dalles et Pavés Prismatiques en Verre

Vetro Siemens
Blocchi e Piastrelle a Prismi

Vidrio Siemens
Baldosas prismáticas y Losetas

262/162/$\frac{22}{25}$

No. 2116a

1930 gr.

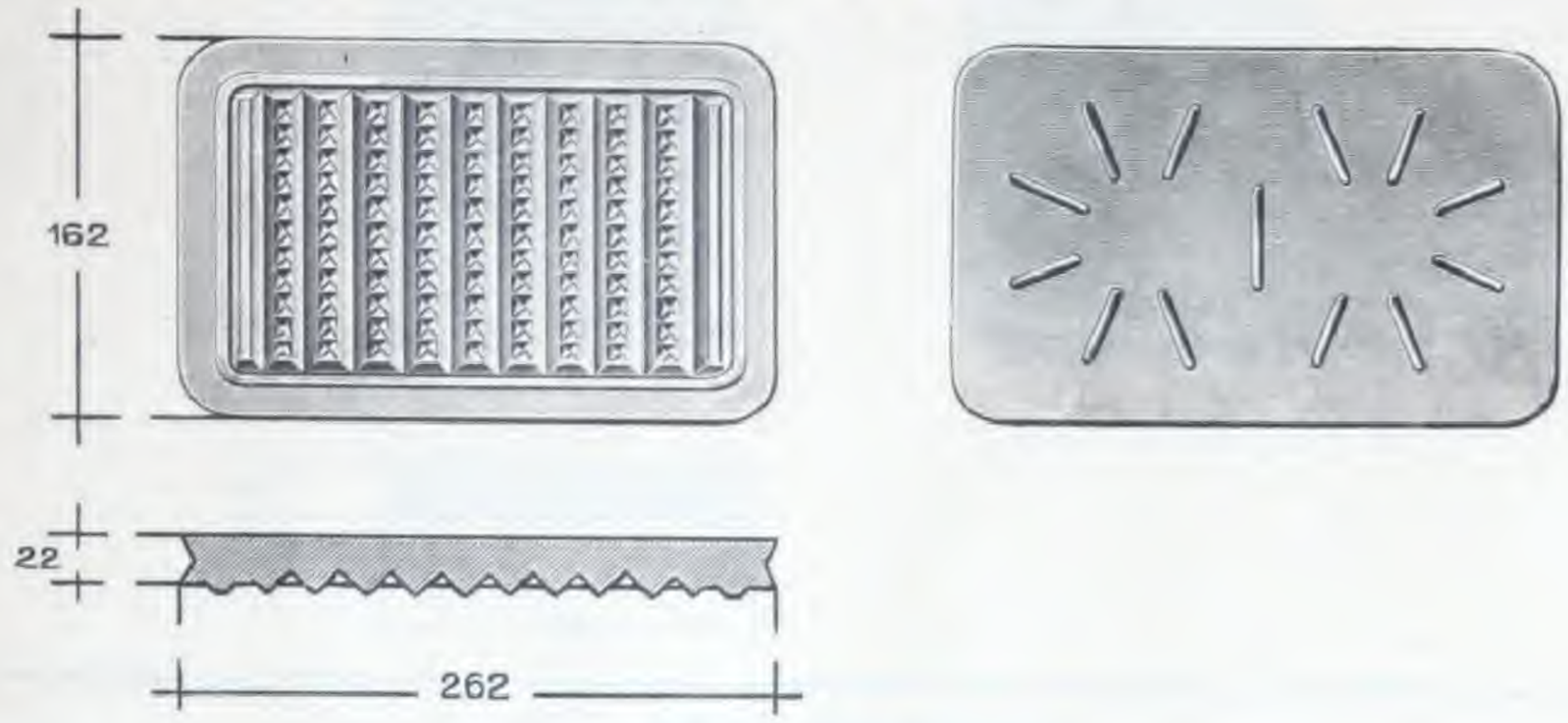

262/162/$\frac{22}{25}$

No. 2116b

1710 gr.

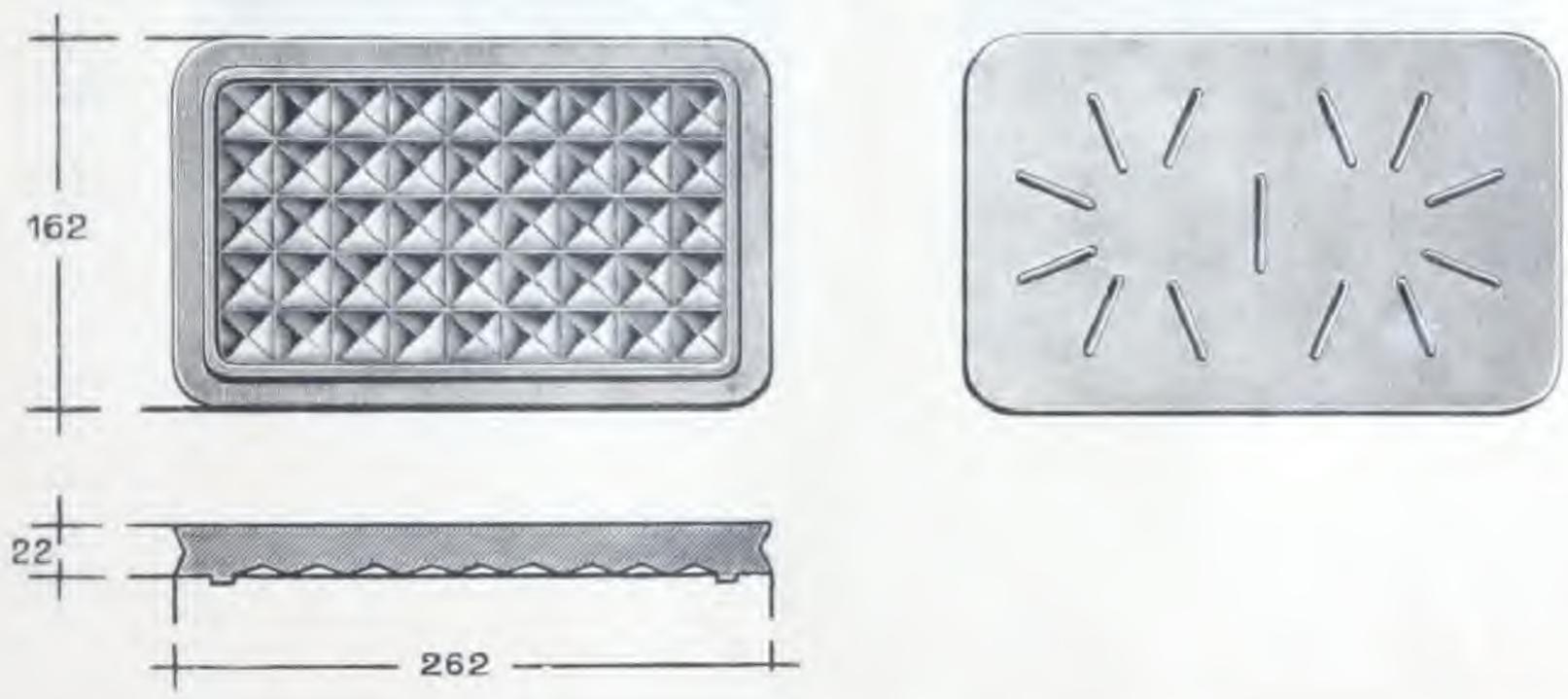

162/162/$\frac{22}{25}$

No. 2117

1210 gr.

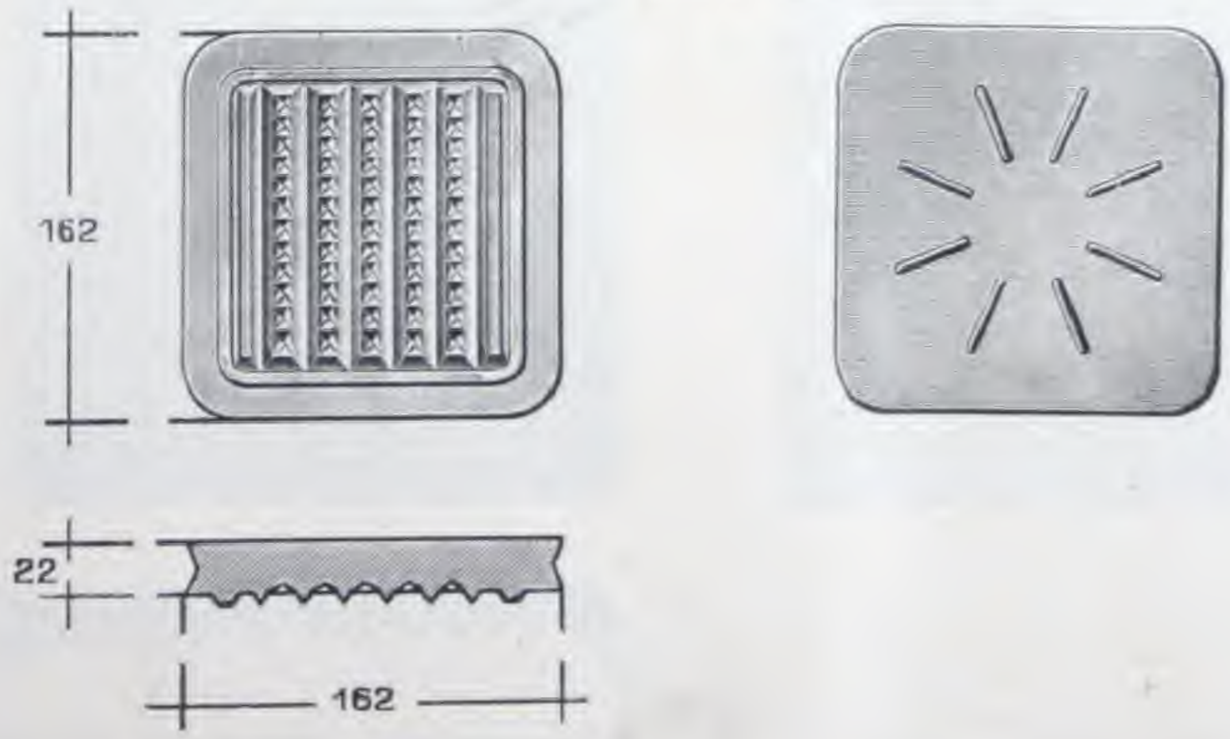

Siemens-Glas
Prismensteine und Platten

Siemens-Glass
Prismatical Glass Plates and Stones

Verre Siemens
Dalles et Pavés Prismatiques en Verre

Vetro Siemens
Blocchi e Piastrelle a Prismi

Vidrio Siemens
Baldosas prismáticas y Losetas

162/162/$\frac{22}{25}$

No. 2118

1170 gr.

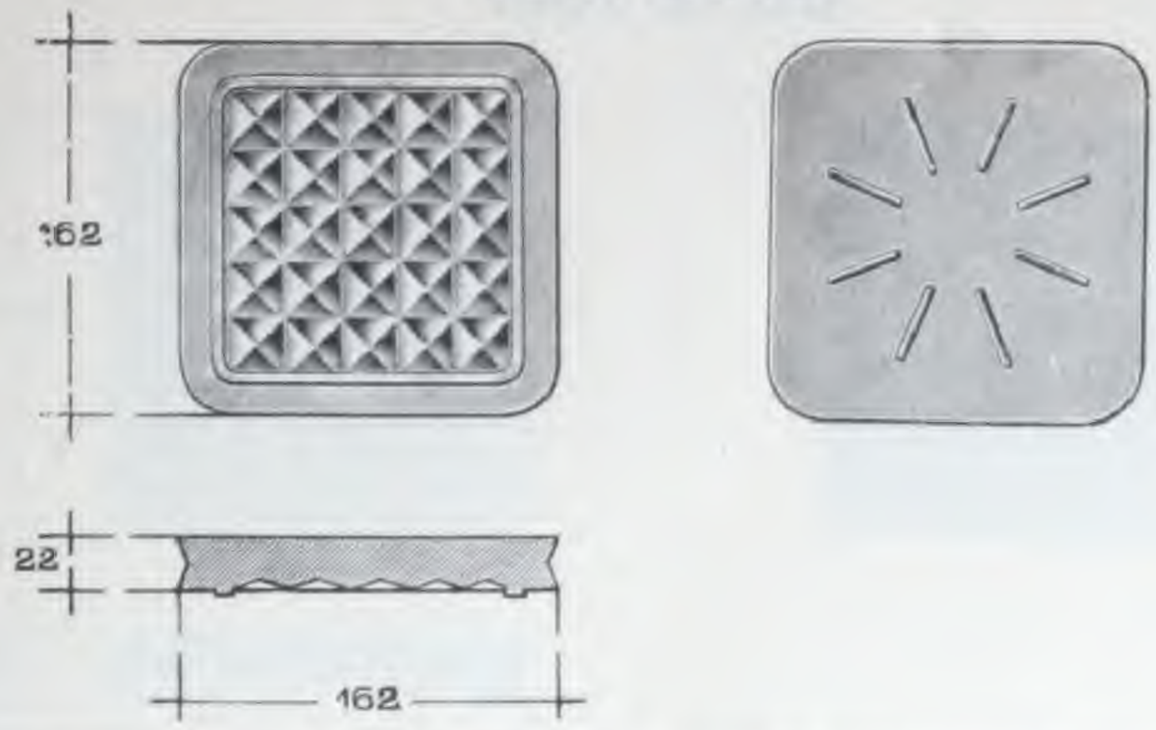

256/256/22

No. 2119a

2450 gr.

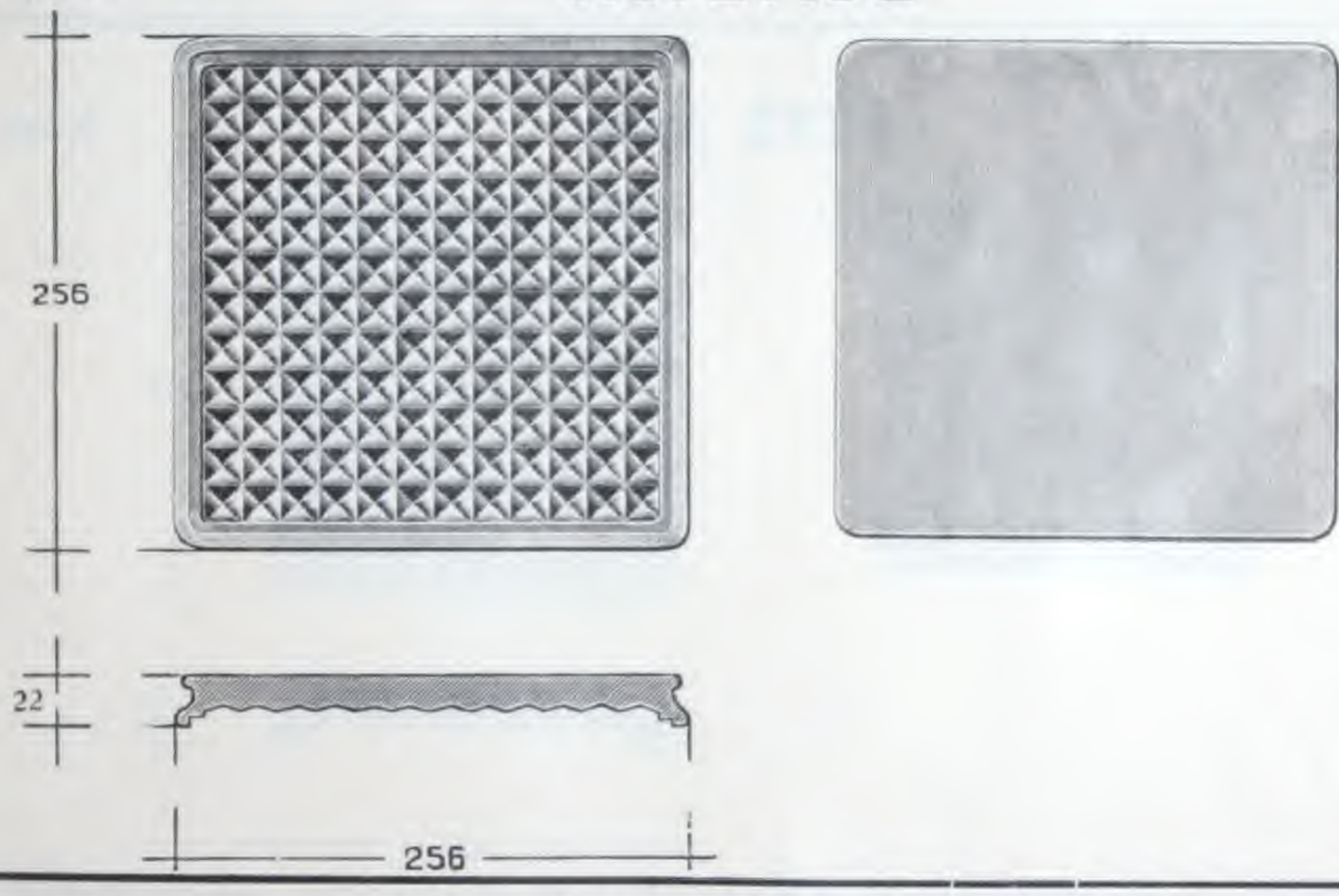

256/256/22

No. 2119b

2200 gr.

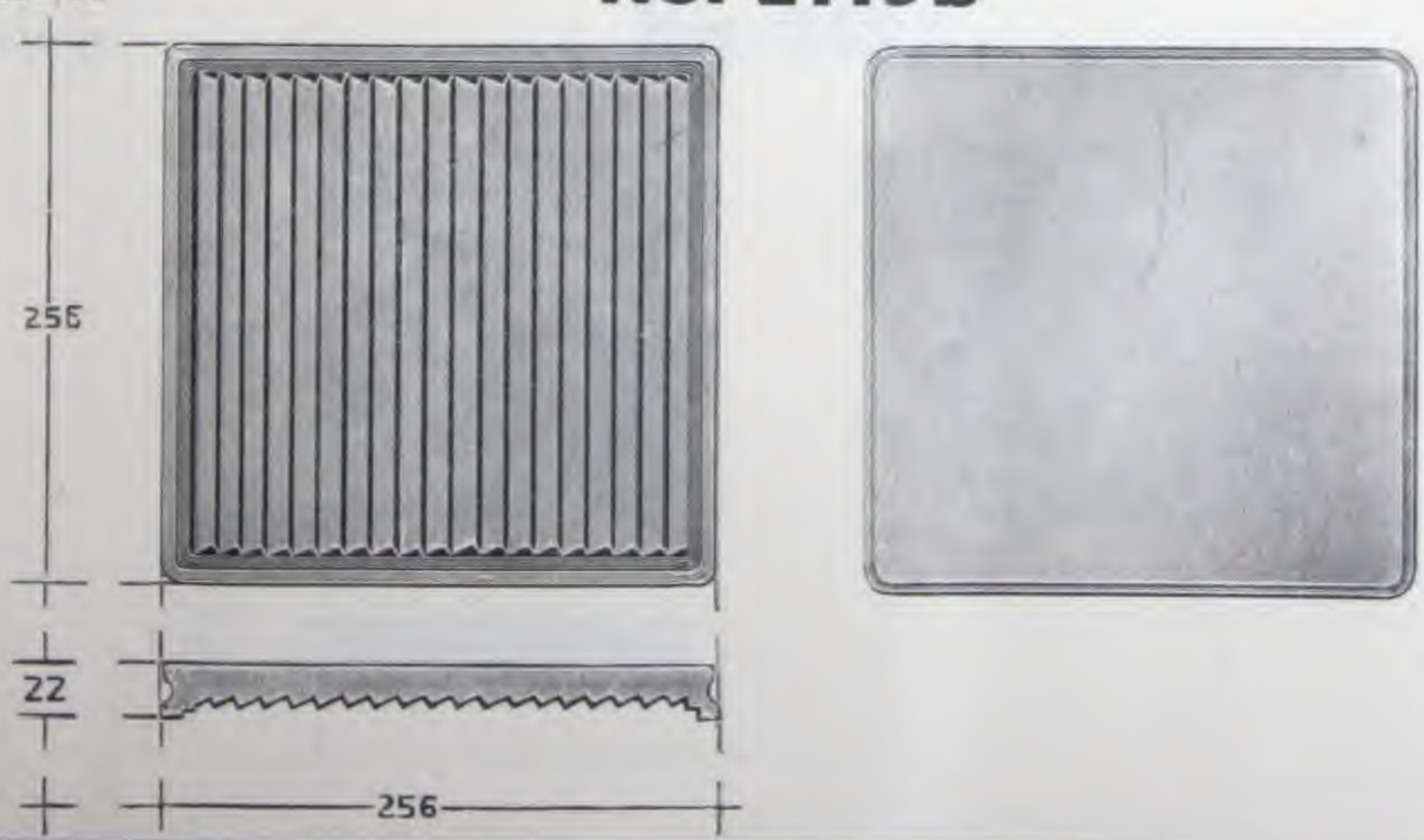

Siemens-Glas
Prismensteine und Platten

Siemens-Glass
Prismatical Glass Plates and Stones

Verre Siemens
Dalles et Pavés Prismatiques en Verre

Vetro Siemens
Blocchi e Piastrelle a Prismi

Vidrio Siemens
Baldosas prismáticas y Losetas

175/175/25 **No. 2120** 1550 gr.

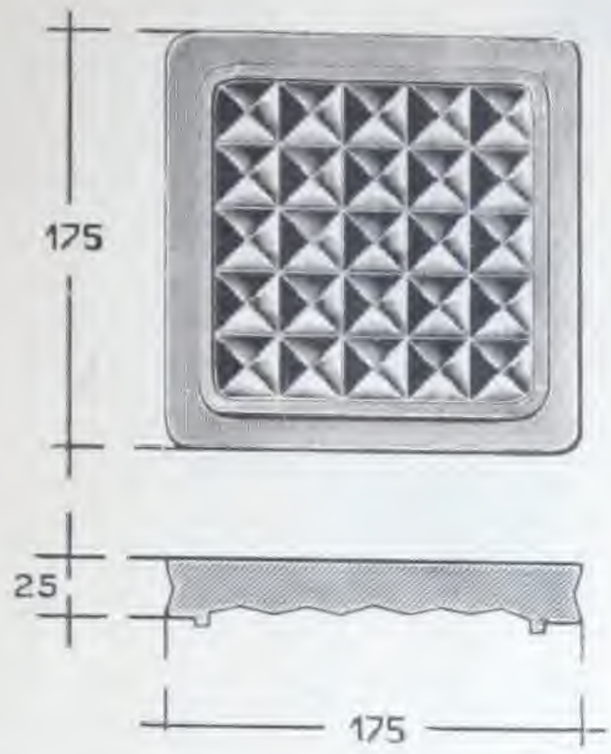

200/200/26 **No. 2121** 1350 gr.

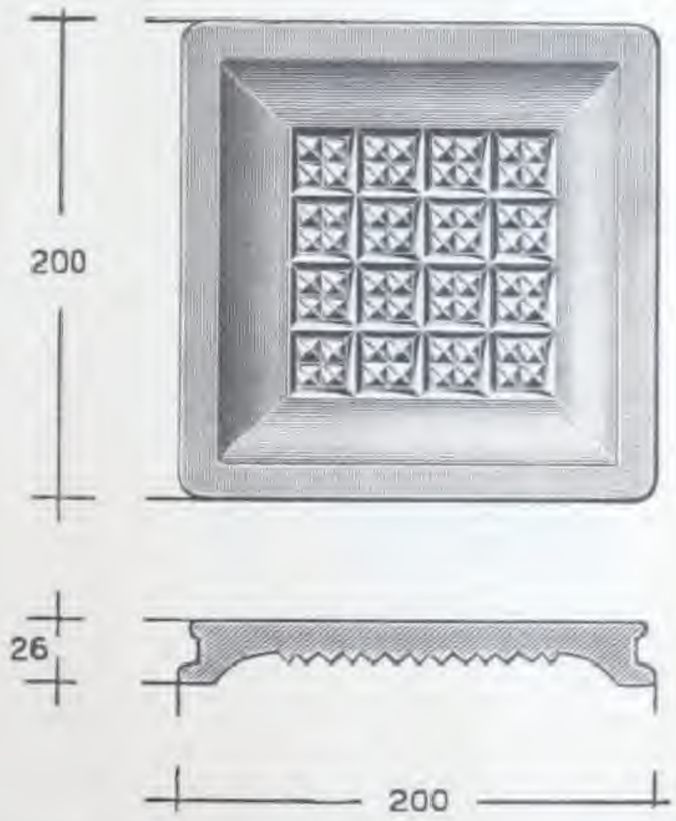

175/175/25 **No. 2122** 1550 gr.

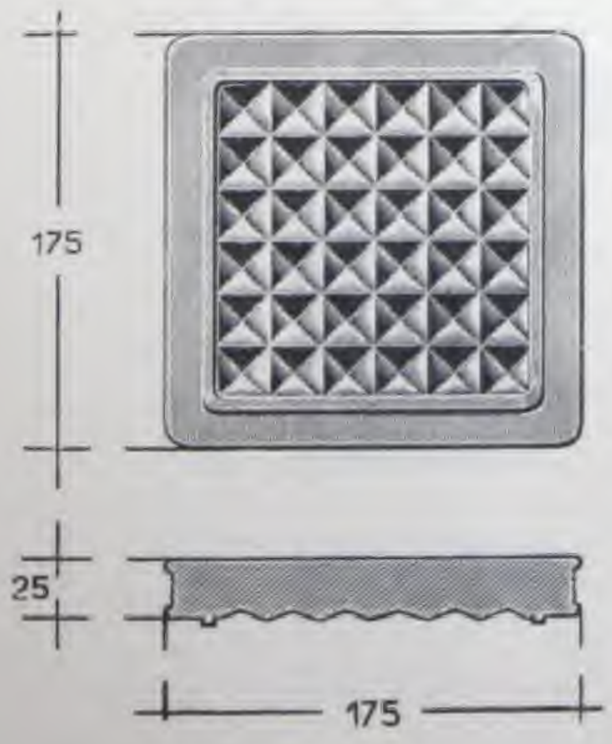

Siemens-Glas
Prismensteine und Platten

Siemens-Glass
Prismatical Glass Plates and Stones

Verre Siemens
Dalles et Pavés Prismatiques en Verre

Vetro Siemens
Blocchi e Piastrelle a Prismi

Vidrio Siemens
Baldosas prismáticas y Losetas

100/100/50 **No. 2123** 650 gr.

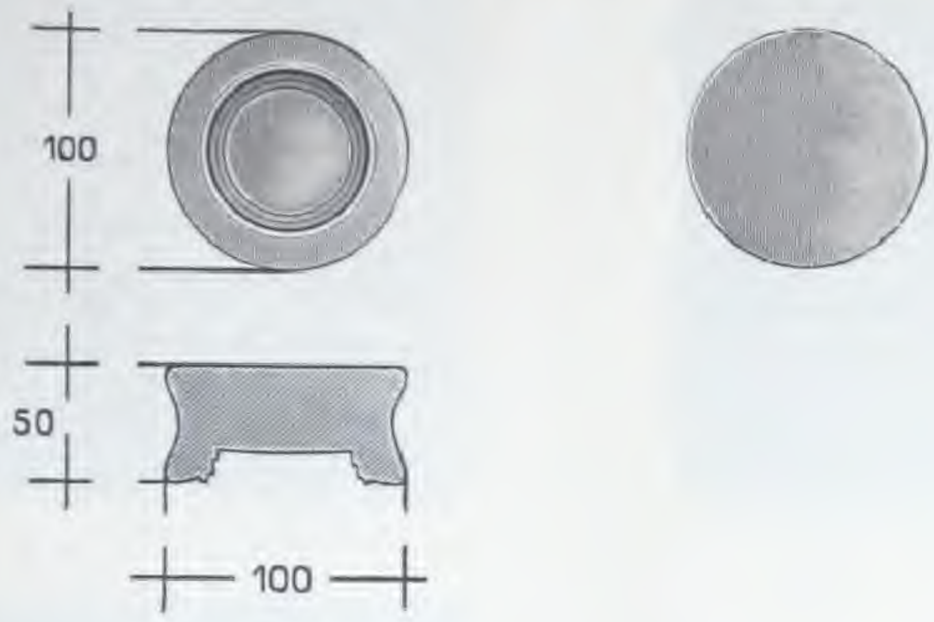

110/110/25 **No. 2124a** 700 gr.

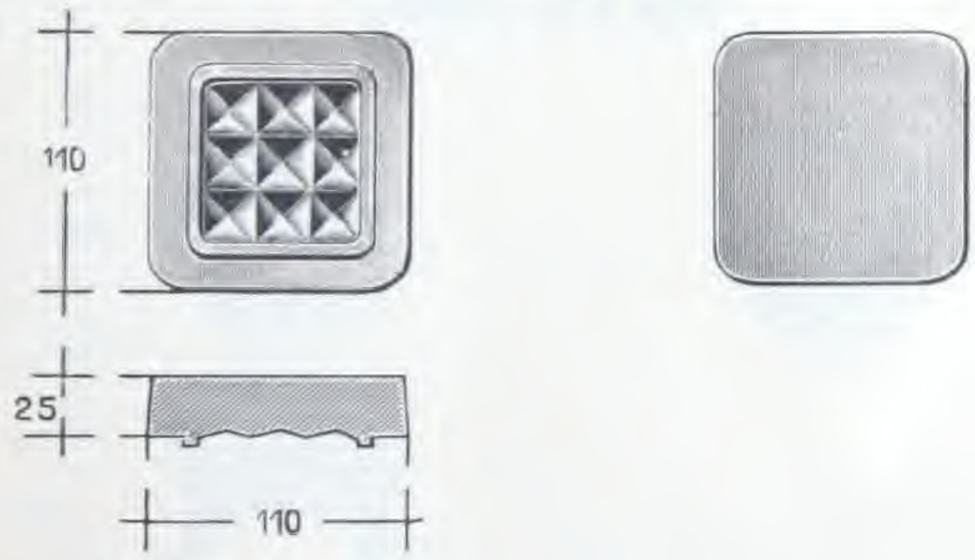

No. 2124c unverkäuflich — unsalable — invendable — invendibile — invendible

110/110/25 **No. 2124b** 700 gr.

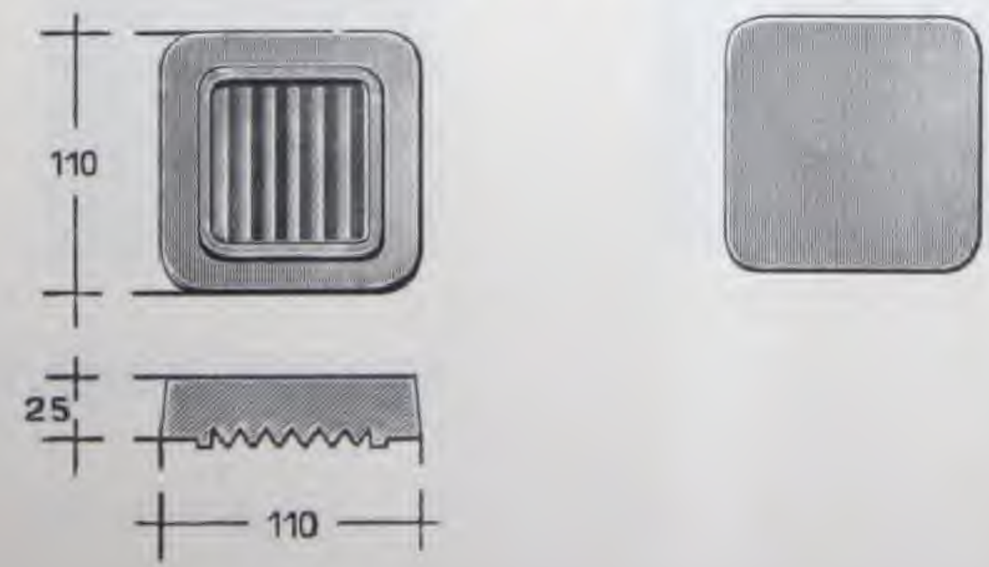

Siemens-Glas
Prismensteine und Platten

Siemens-Glass
Prismatical Glass Plates and Stones

Verre Siemens
Dalles et Pavés Prismatiques en Verre

Vetro Siemens
Blocchi e Piastrelle a Prismi

Vidrio Siemens
Baldosas prismáticas y Losetas

220/220/25

No. 2125

2400 gr.

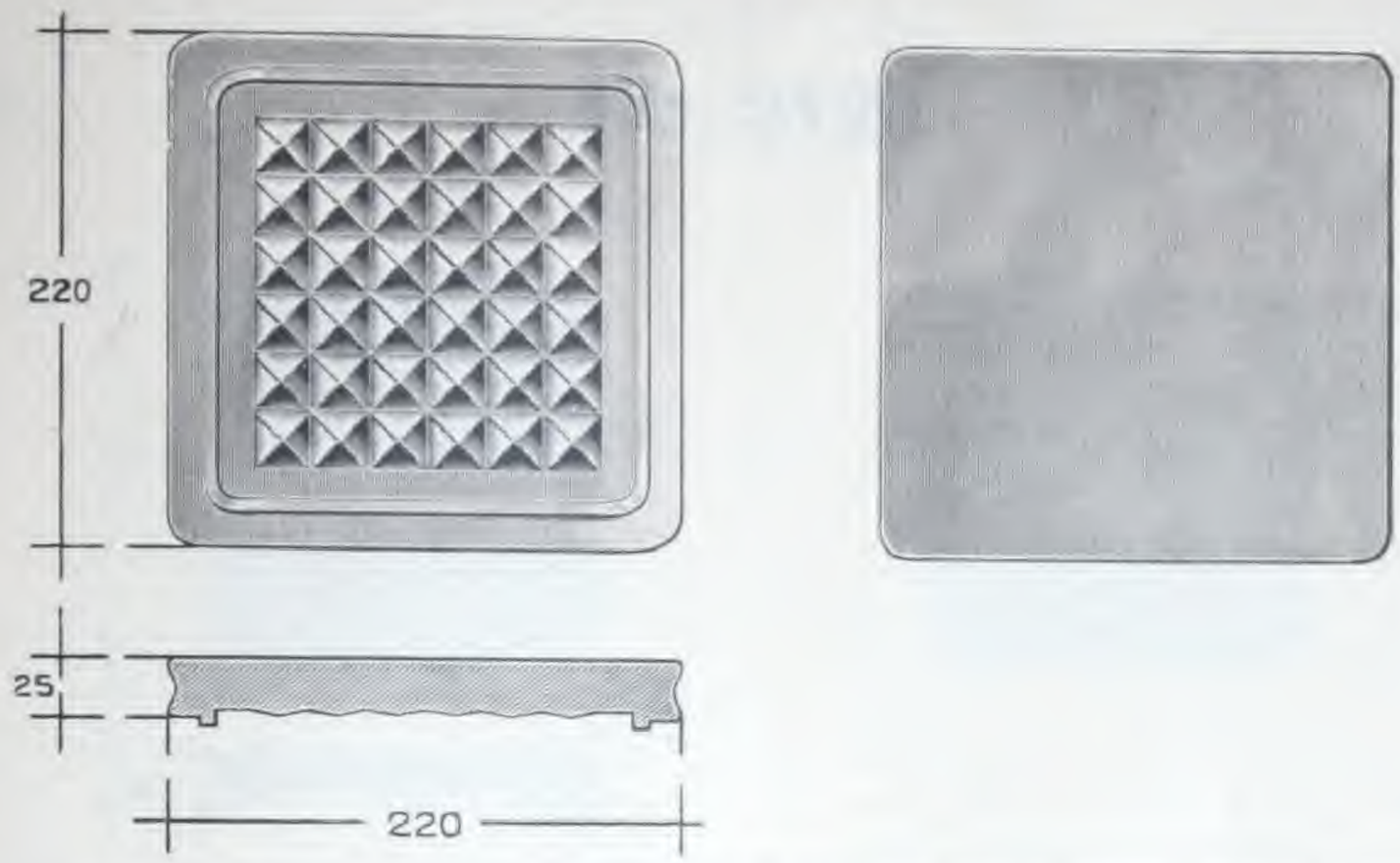

100/100/60

No. 2126

800 gr.

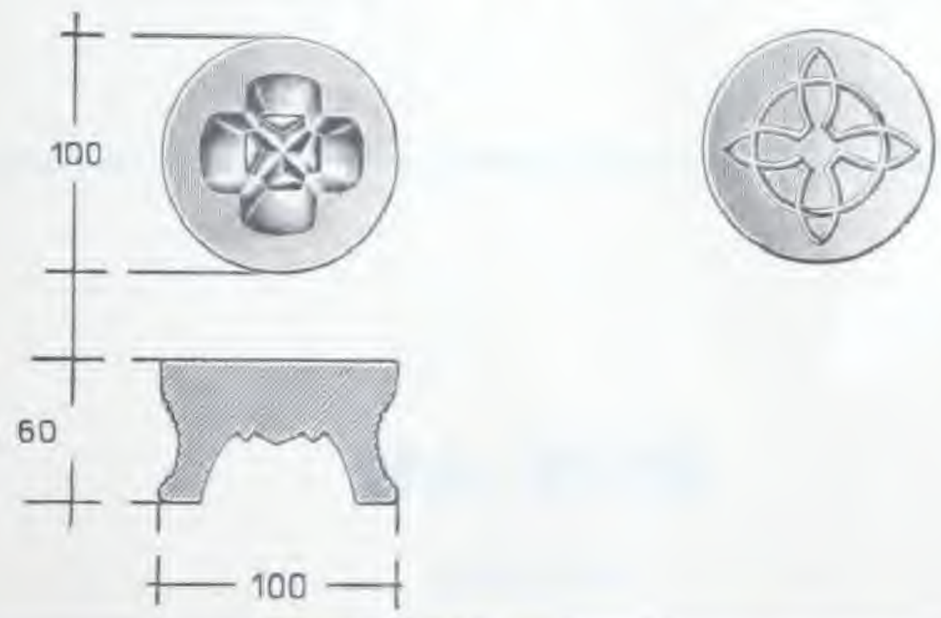

167/167/25

No. 2127

1200 gr.

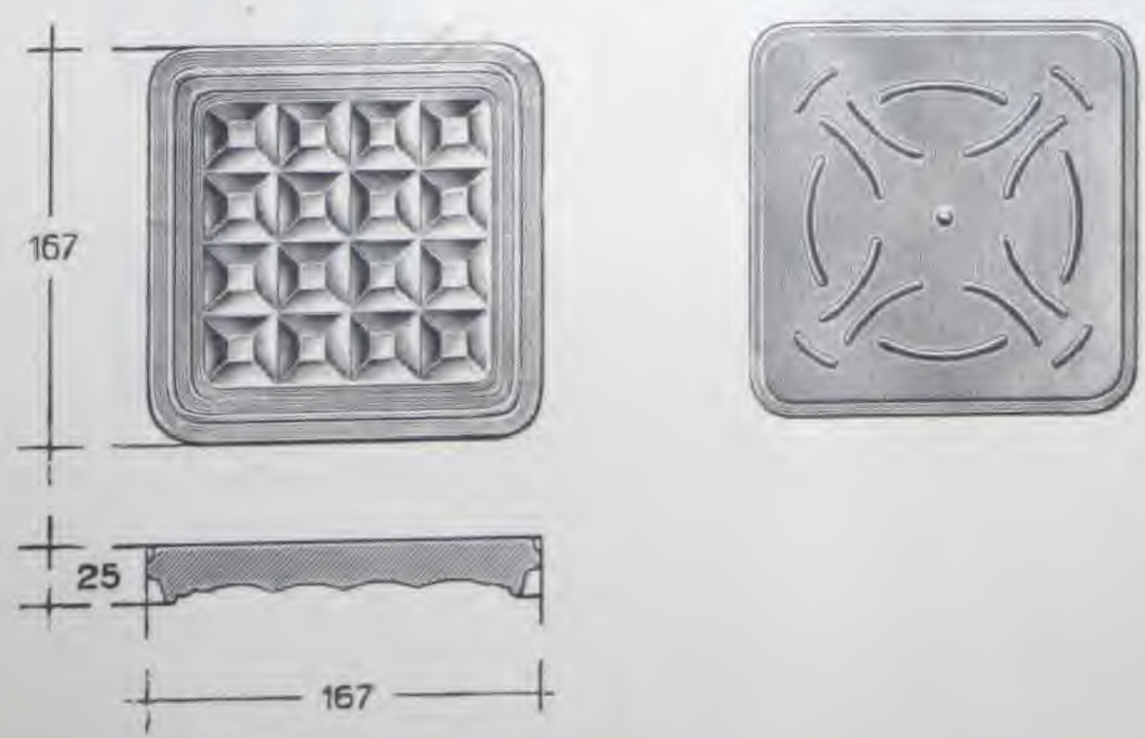

167/167/25

No. 2128

1200 gr.

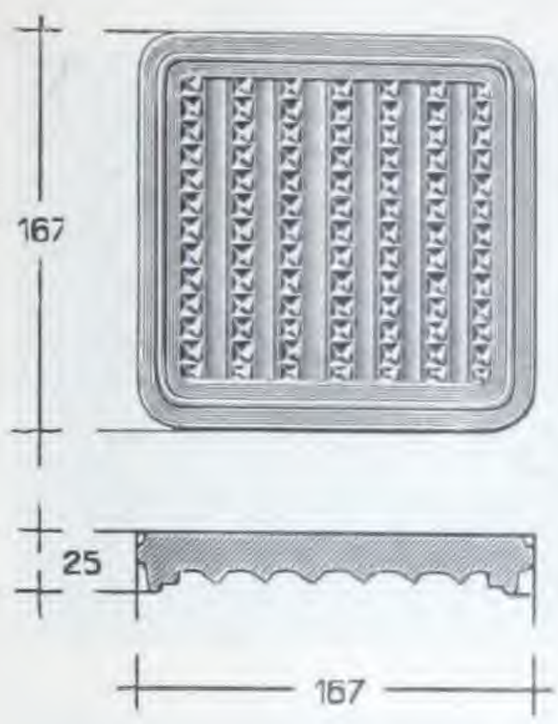

130/125/70

No. 2129

1600 gr.

HELIOS

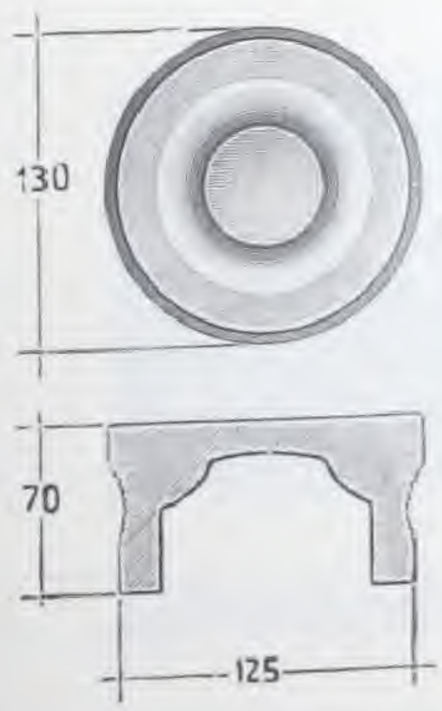

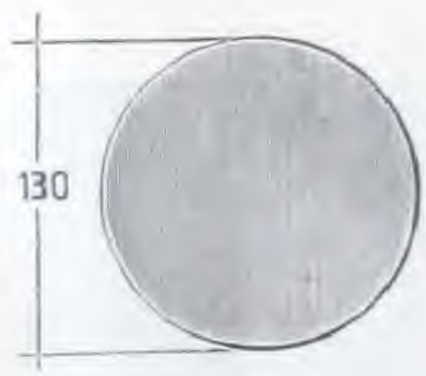

Siemens-Glas
Prismensteine und Platten

Siemens-Glass
Prismatical Glass Plates and Stones

Verre Siemens
Dalles et Pavés Prismatiques en Verre

Vetro Siemens
Blocchi e Piastrelle a Prismi

Vidrio Siemens
Baldosas prismáticas y Losetas

245/245/15/17

No. 2130

1600 gr.

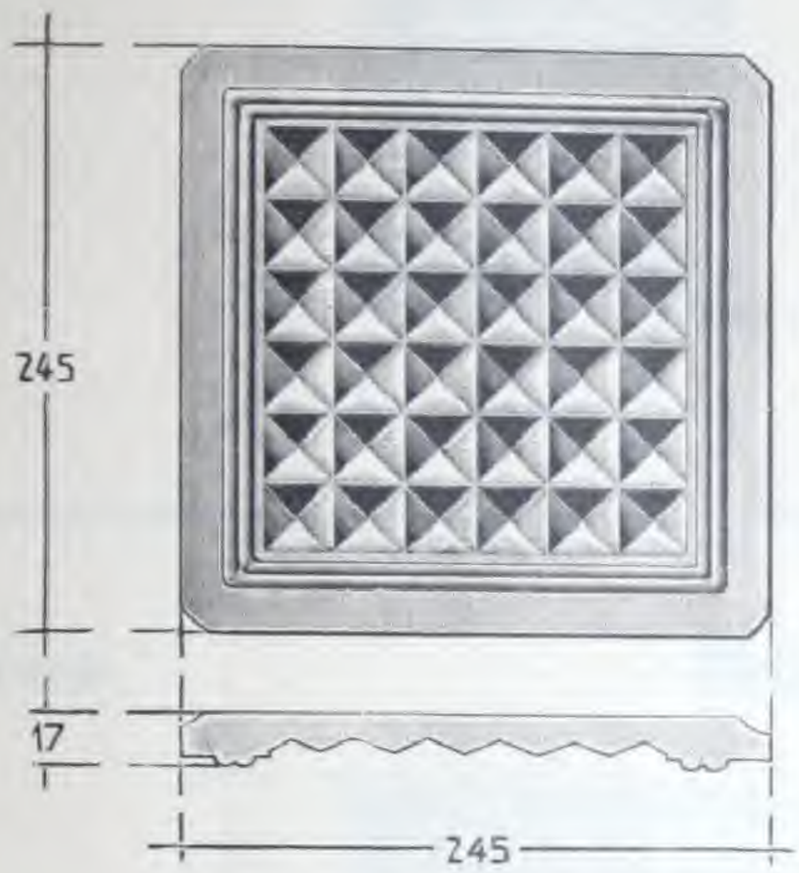

175/175/22

No. 2131

1300 gr.

CZECHOSLOVAKIA

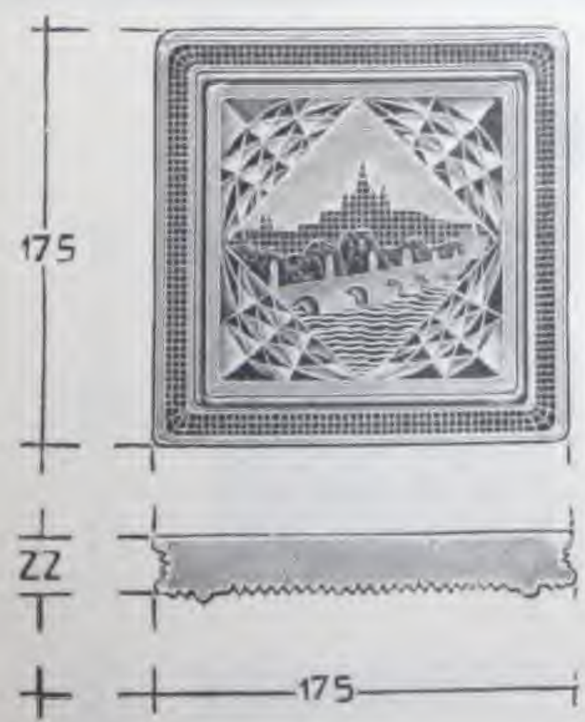

Siemens-Glas
Prismensteine und Platten

Siemens-Glass
Prismatical Glass Plates and Stones

Verre Siemens
Dalles et Pavés Prismatiques en Verre

Vetro Siemens
Blocchi e Piastrelle a Prismi

Vidrio Siemens
Baldosas prismáticas y Losetas

158/158/26

No. 2132

1040 gr.

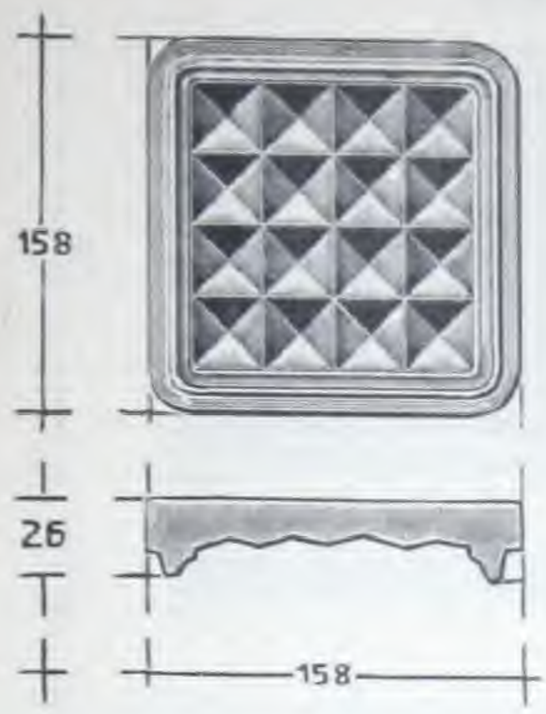

198/198/26

No. 2133

1100 gr.

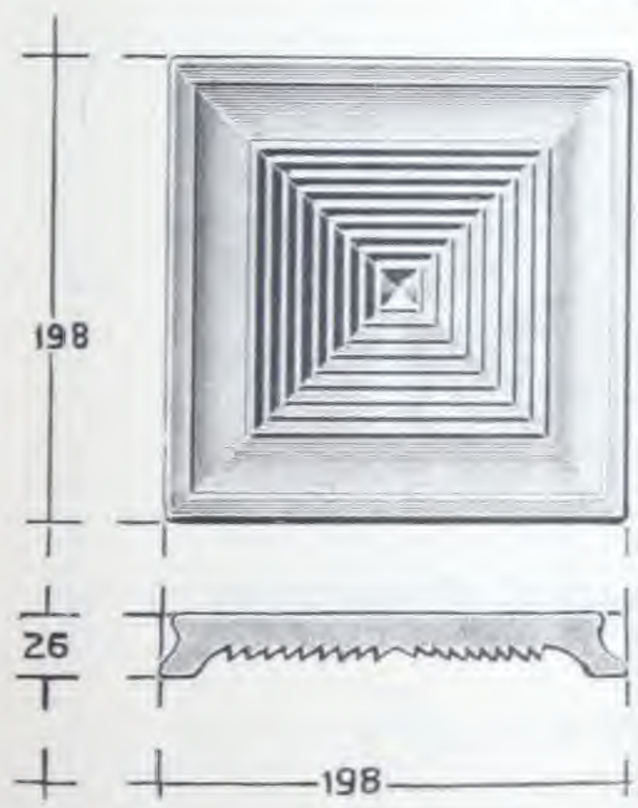

150/150/18

No. 2134

800 gr.

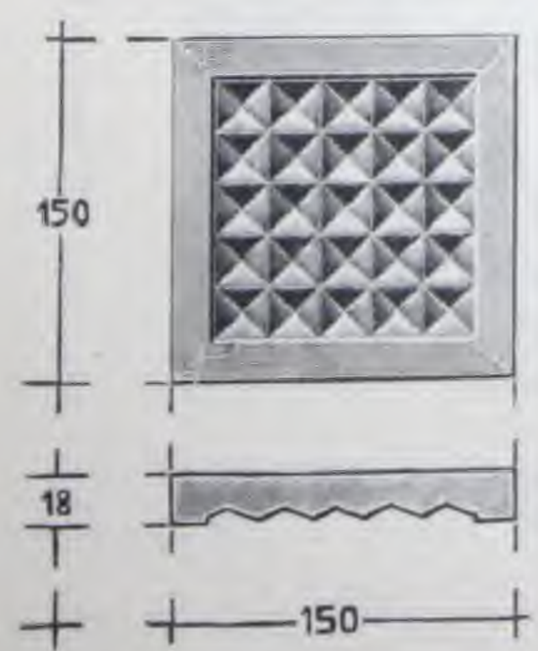

Siemens-Glas
Prismensteine und Platten

Siemens-Glass
Prismatical Glass Plates and Stones

Verre Siemens
Dalles et Pavés Prismatiques en Verre

Vetro Siemens
Blocchi e Piastrelle a Prismi

Vidrio Siemens
Baldosas prismáticas y Losetas

175/175/22

No. 2135a

CZECHOSLOVAKIA

750 gr.

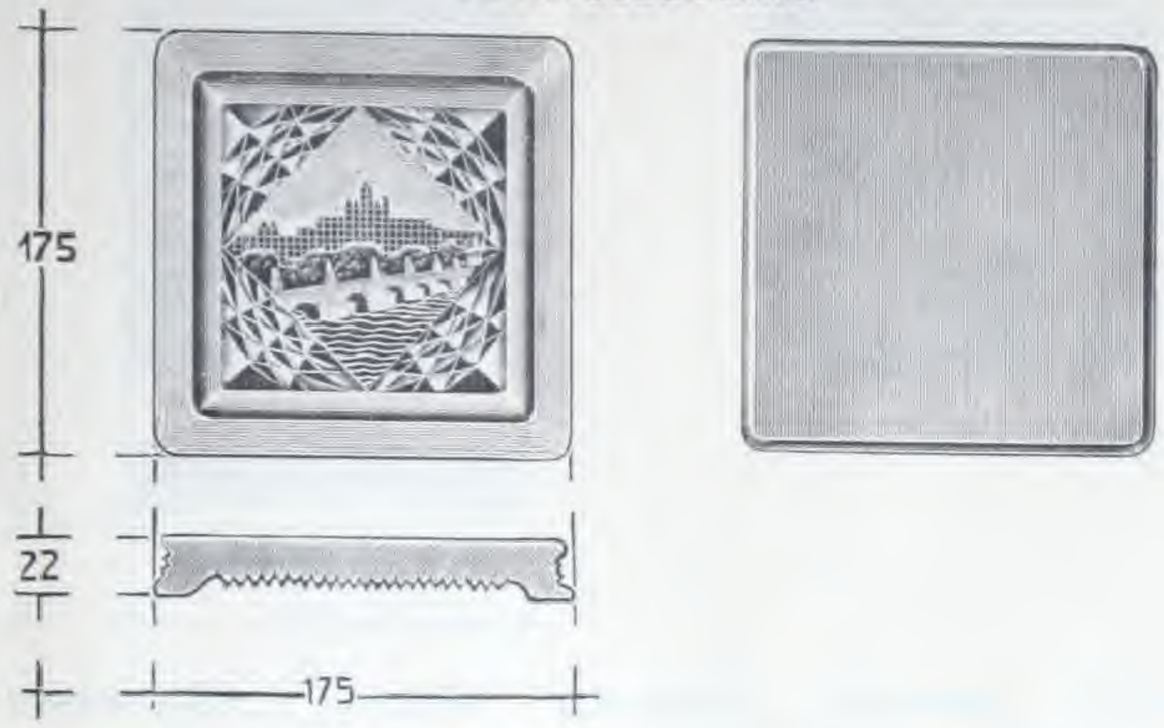

175/175/22

No. 2135b

750 gr.

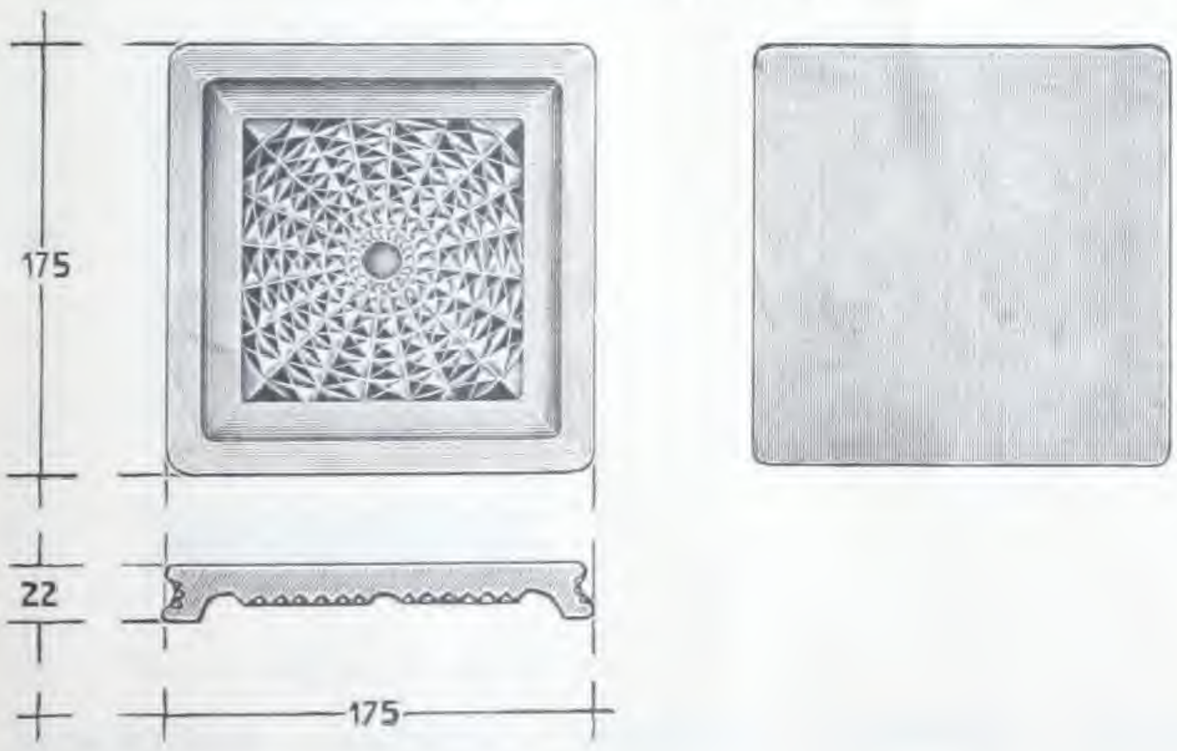

162/162/25

No. 2136

1200 gr.

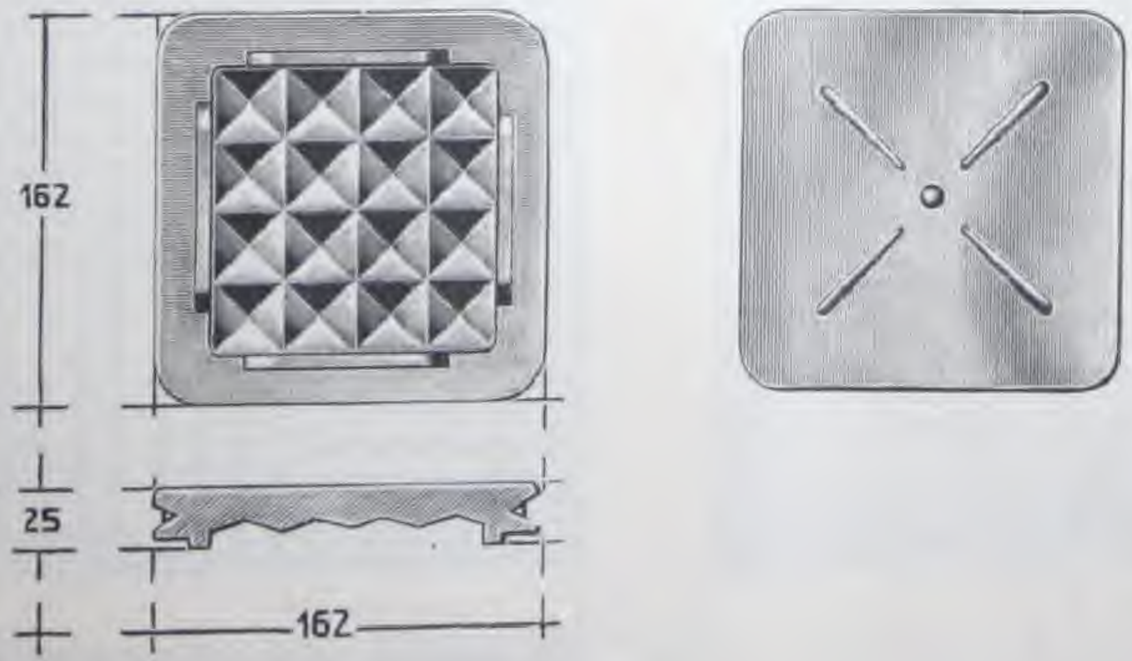

Siemens-Glas
Prismensteine und Platten

Siemens-Glass
Prismatical Glass Plates and Stones

Verre Siemens
Dalles et Pavés Prismatiques en Verre

Vetro Siemens
Blocchi e Piastrelle a Prismi

Vidrio Siemens
Baldosas prismáticas y Losetas

167/167/23

No. 2137

1325 gr.

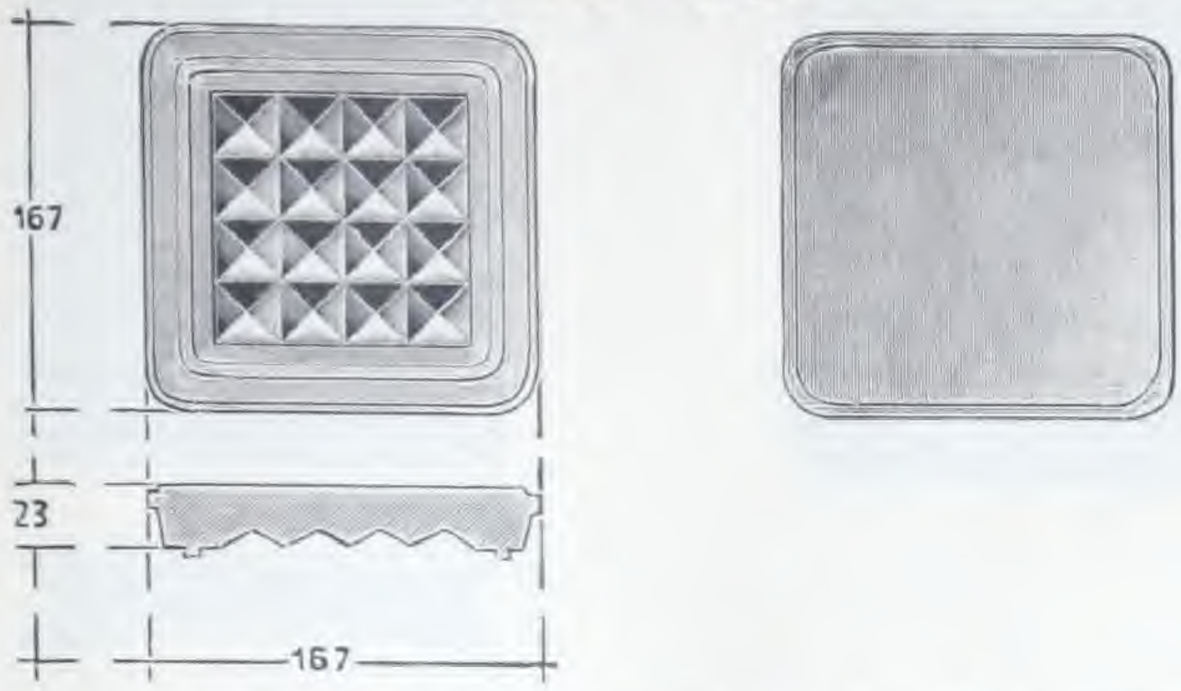

Unverkäuflich — unsalable — invendable — invendibile — invendible

165/165/22

No. 2138

1350 gr.

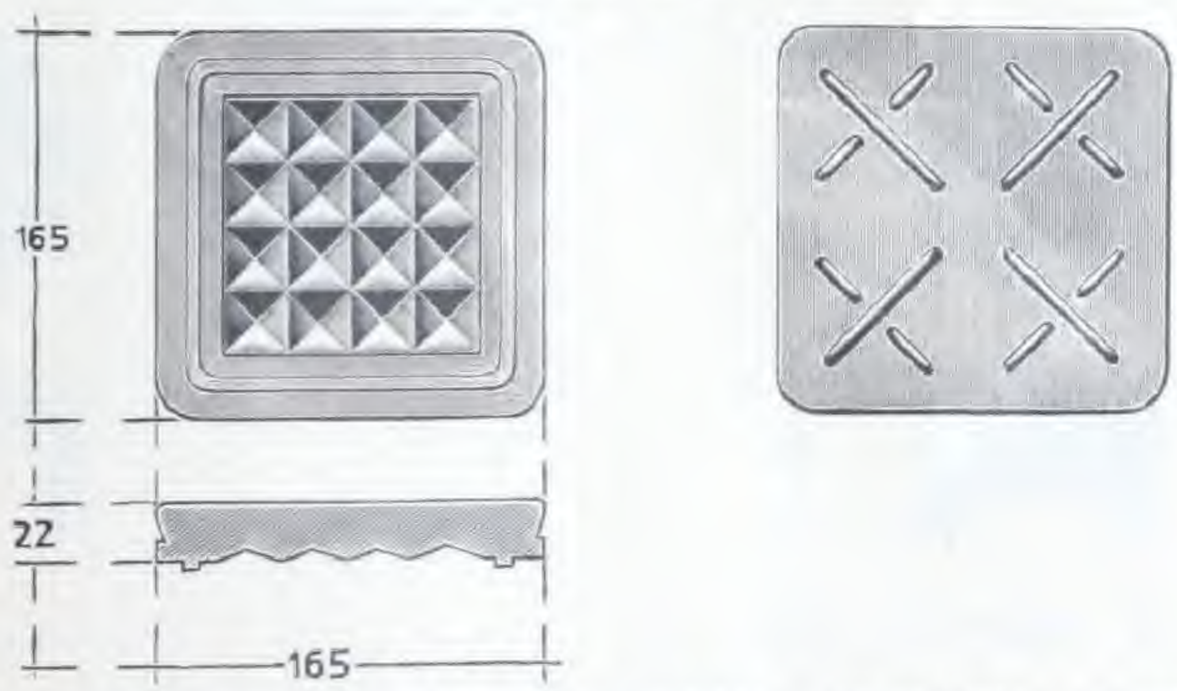

Unverkäuflich — unsalable — invendable — invendibile — invendible

260/260/10

No. 2139

1550 gr.

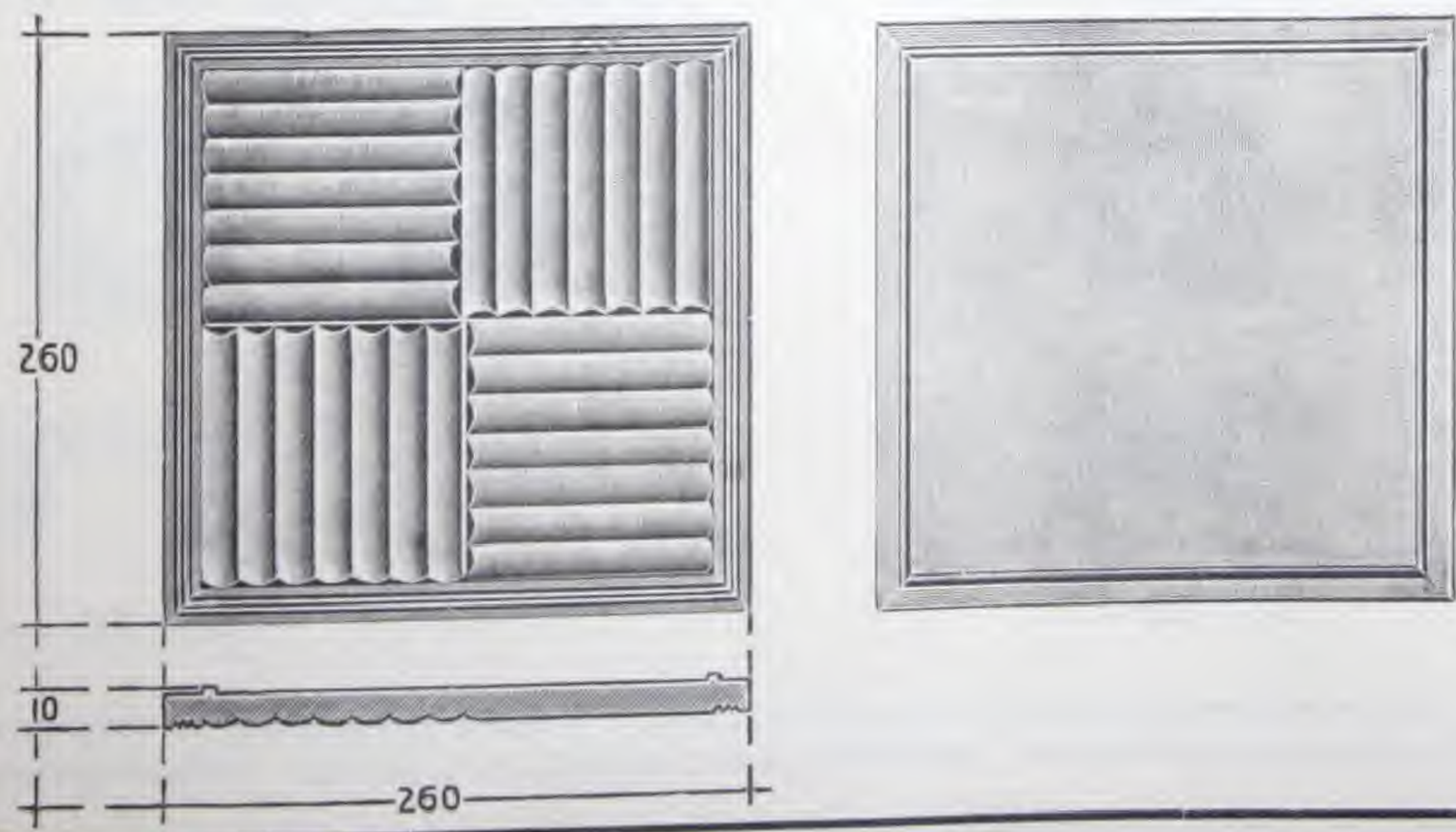

Siemens-Glas
Prismensteine und Platten

Siemens-Glass
Prismatical Glass Plates and Stones

Verre Siemens
Dalles et Pavés Prismatiques en Verre

Vetro Siemens
Blocchi e Piastrelle a Prismi

Vidrio Siemens
Baldosas prismáticas y Losetas

200/200/40 **No. 2140** 2500 gr.

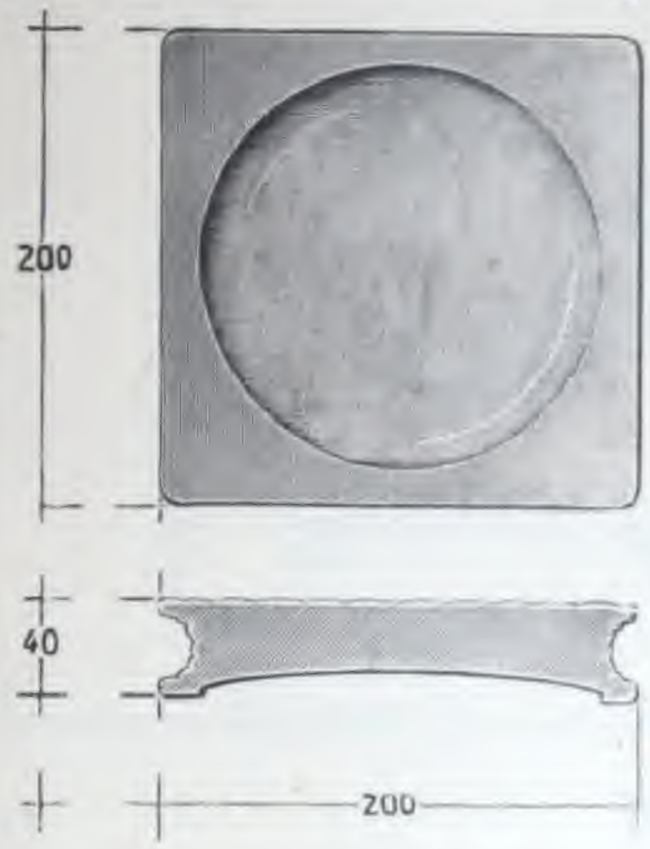

100/100/60 **No. 2141** 880 gr.

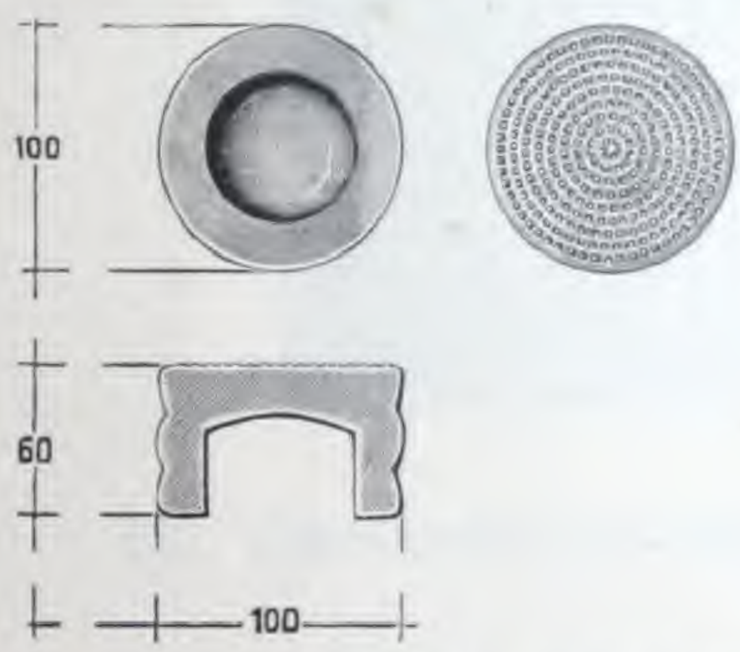

100/100/60 **No. 2142** 1050 gr.

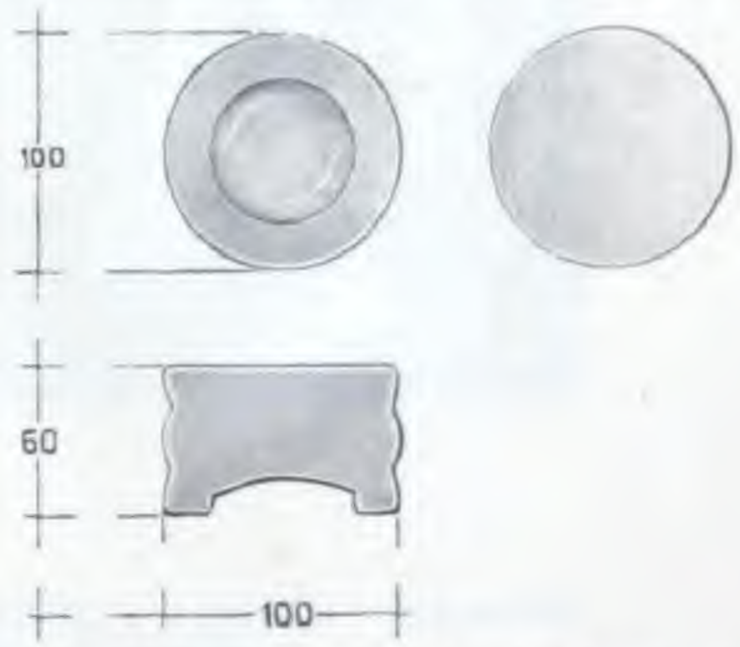

lieferbar mit glatter und **gekörnter** Oberfläche! — to be delivered with **smooth** and **granulated** surface! — livrable avec **surface lisse et granulée!** - si può fornire con superficie **liscia** e **granulata!** - se suministra con superficie **lisa** y **granulada!**

100/100/50 **No. 2143** 750 gr.

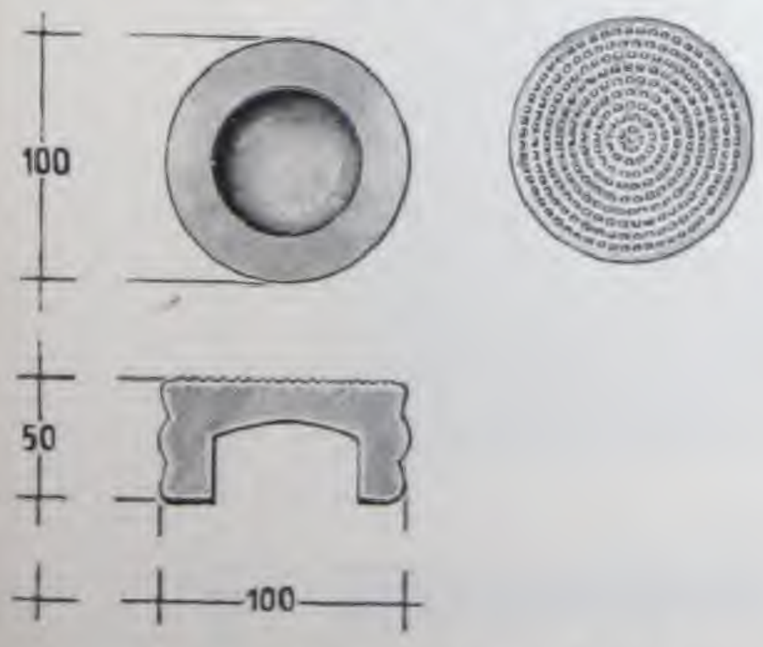

100/100/50 **No. 2144** 850 gr.

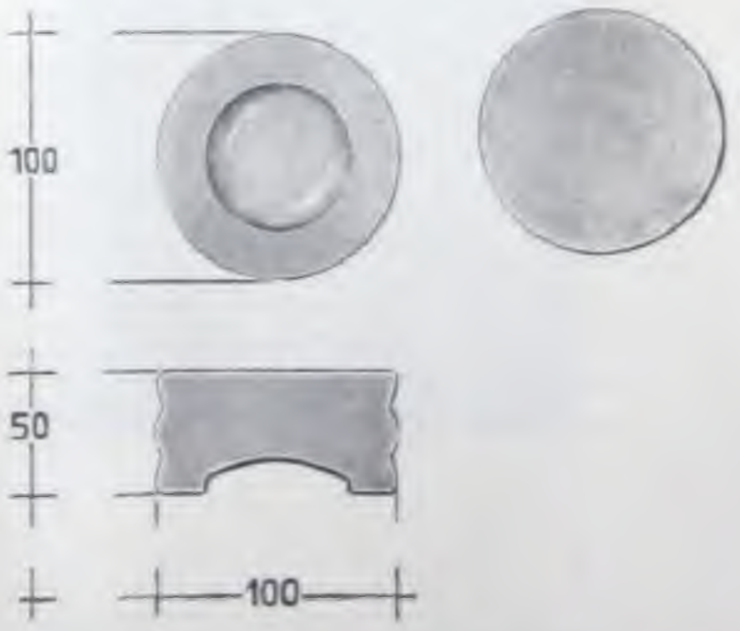

lieferbar mit glatter und **gekörnter** Oberfläche! — to be delivered with **smooth** and **granulated** surface! — livrable avec **surface lisse et granulée!** - si può fornire con superficie **liscia** e **granulata!** - se suministra con superficie **lisa** y **granulada!**

Siemens-Glas
Prismensteine und Platten

Siemens-Glass
Prismatical Glass Plates and Stones

Verre Siemens
Dalles et Pavés Prismatiques en Verre

Vetro Siemens
Blocchi e Piastrelle a Prismi

Vidrio Siemens
Baldosas prismáticas y Losetas

165/165/22

No. 2145

800 gr.

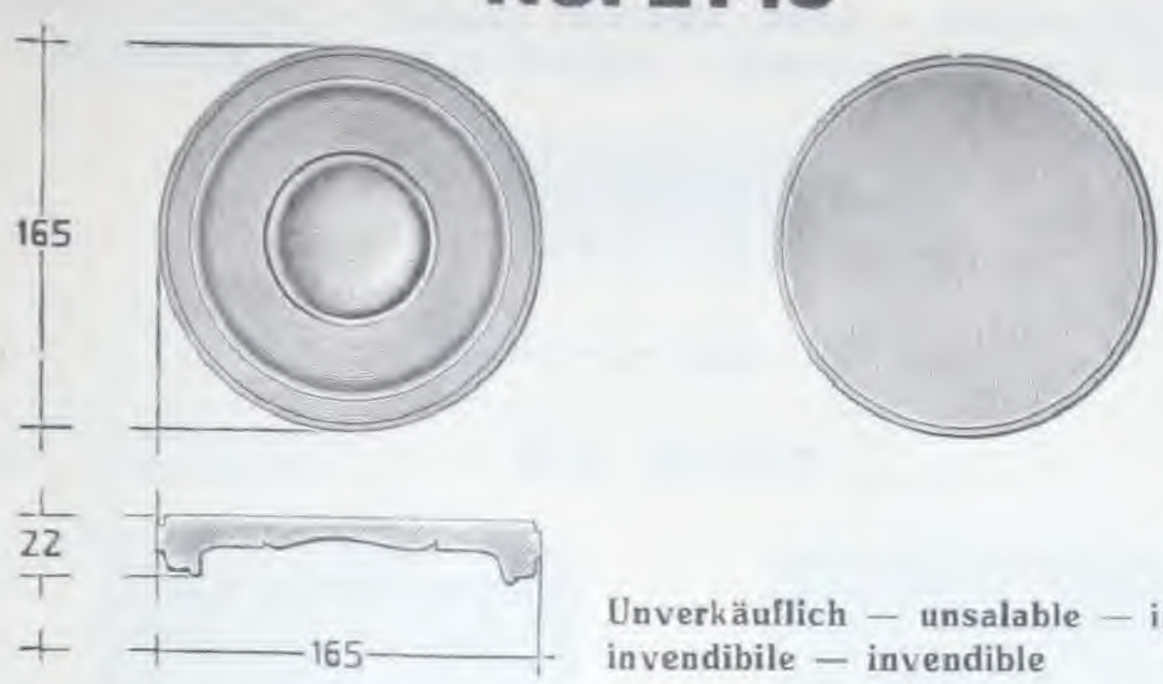

Unverkäuflich — unsalable — invendable
invendibile — invendible

250/250/12

No. 2146

1150 gr.

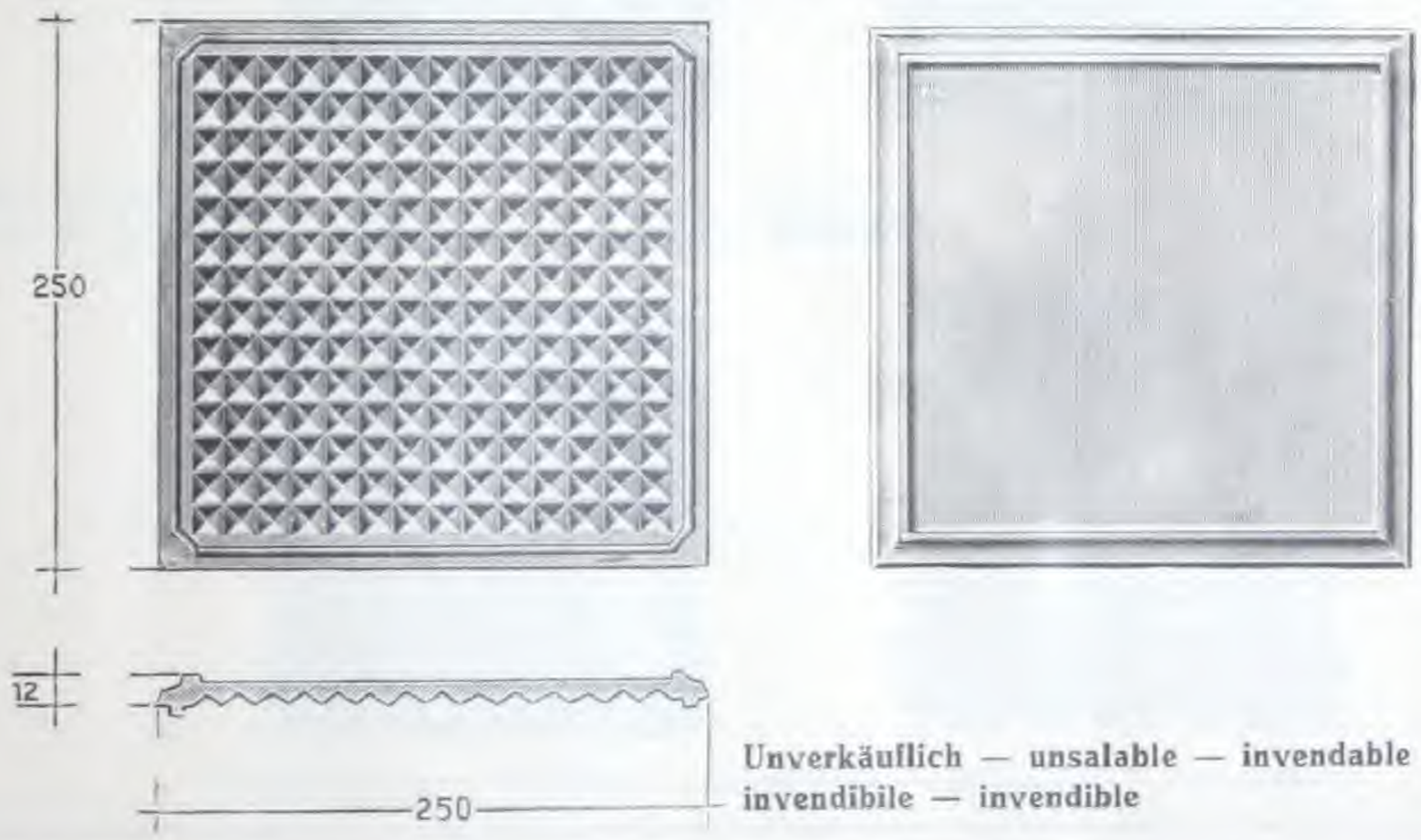

Unverkäuflich — unsalable — invendable
invendibile — invendible

225/225/24

No. 2147

2200 gr.

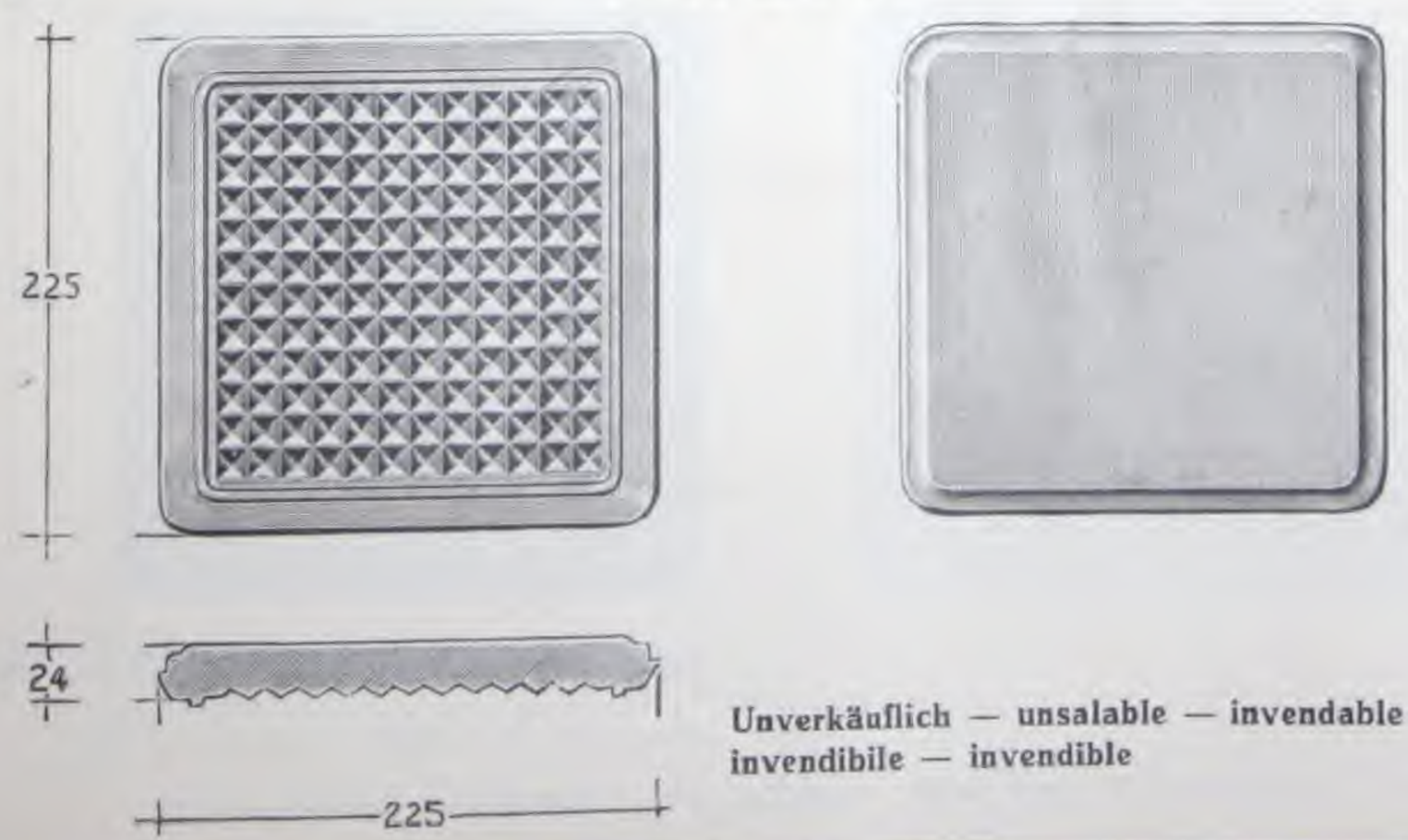

Unverkäuflich — unsalable — invendable
invendibile — invendible

Siemens-Glas
Prismensteine und Platten

Siemens-Glass
Prismatical Glass Plates and Stones

Verre Siemens
Dalles et Pavés Prismatiques en Verre

Vetro Siemens
Blocchi e Piastrelle a Prismi

Vidrio Siemens
Baldosas prismáticas y Losetas

200/200/50

No. 2148

3300 gr.

Doppel-Prismenplatte — Double Prismatic Plate — Dalle double prismatique
Piastrella prismatica doppia — Baldosa prismática doble

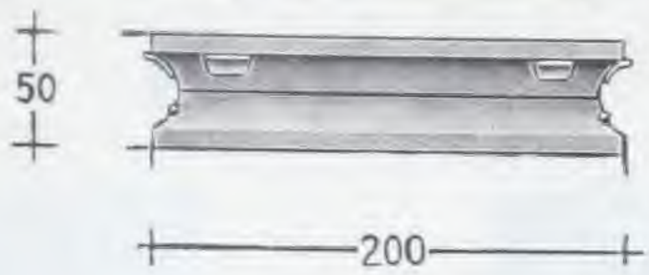

Oberteil — upper part — partie supérieure — sopra — parte superior

No. 2148 a

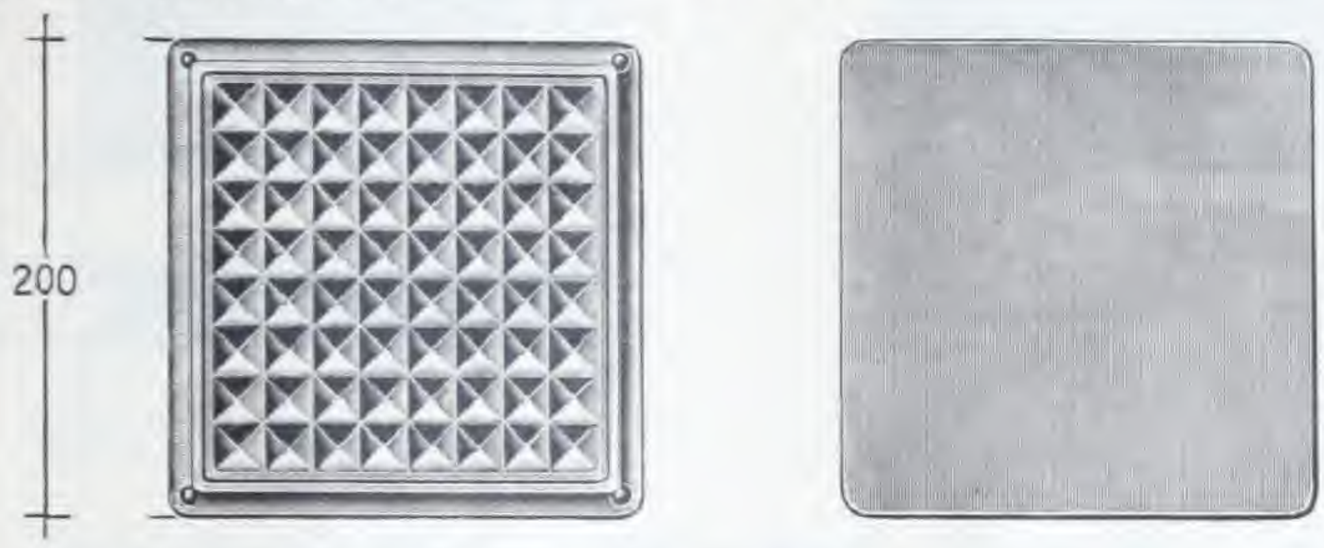

Unterteil — under part — partie inférieure — sotto — parte inferior

No. 2148 b

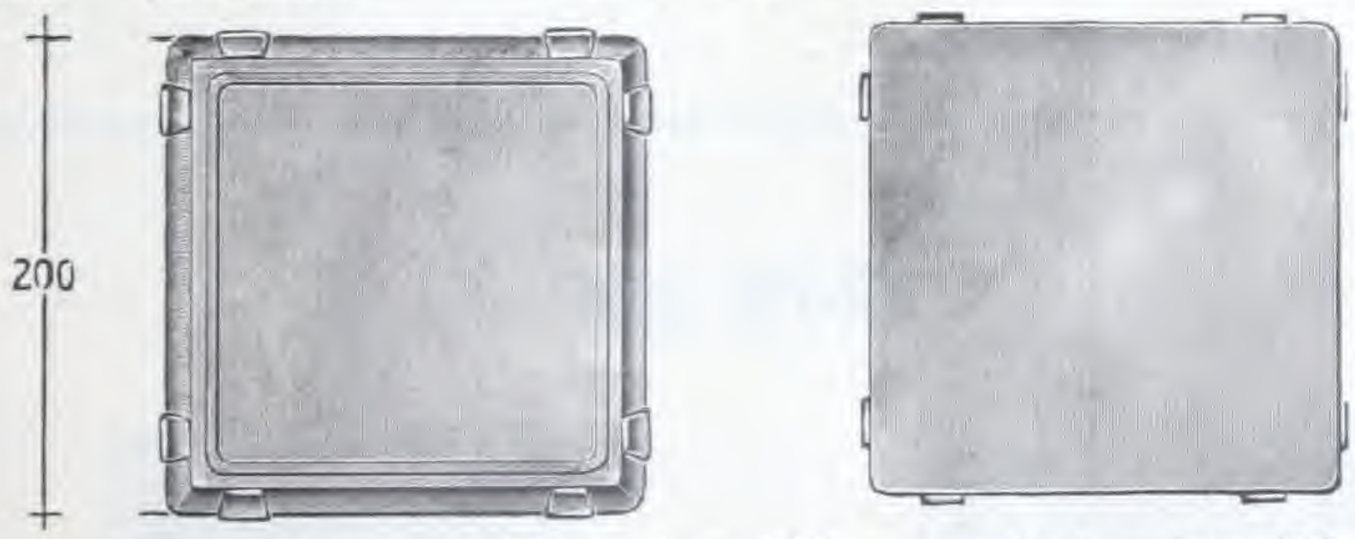

Unverkäuflich — unsalable — invendable — invendibile — invendible

260/260/10

No. 2158

1250 gr.

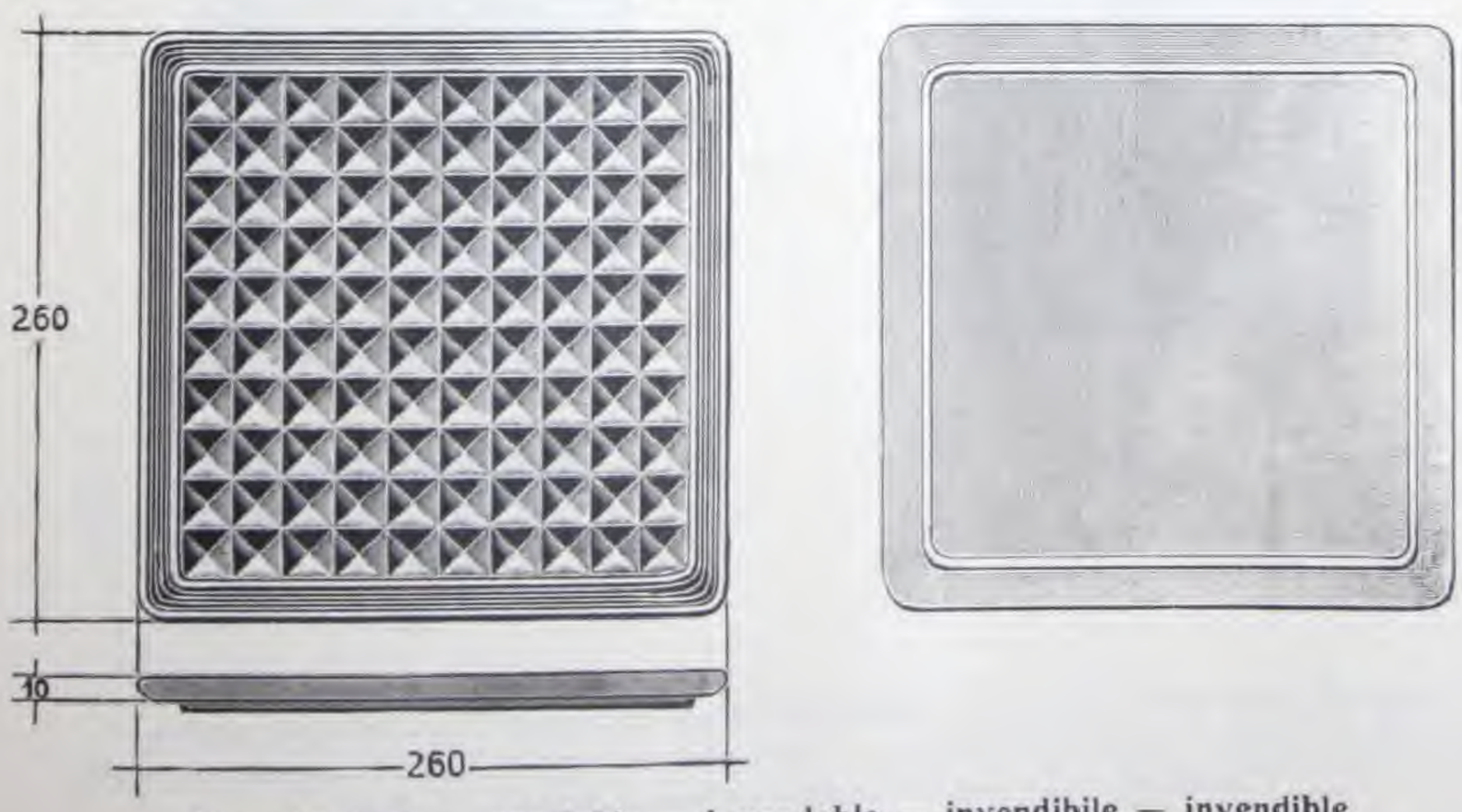

Unverkäuflich — unsalable — invendable — invendibile — invendible

Spanische Modelle (August 1933) — **Spanish models** (August 1933) — **Modèles éspagnols** (Août 1933)
Tipi spagnoli (Agosto 1933) — **Modelos españoles** (Agosto de 1933)

216/155/38 **No. 2151** 1790 gr.

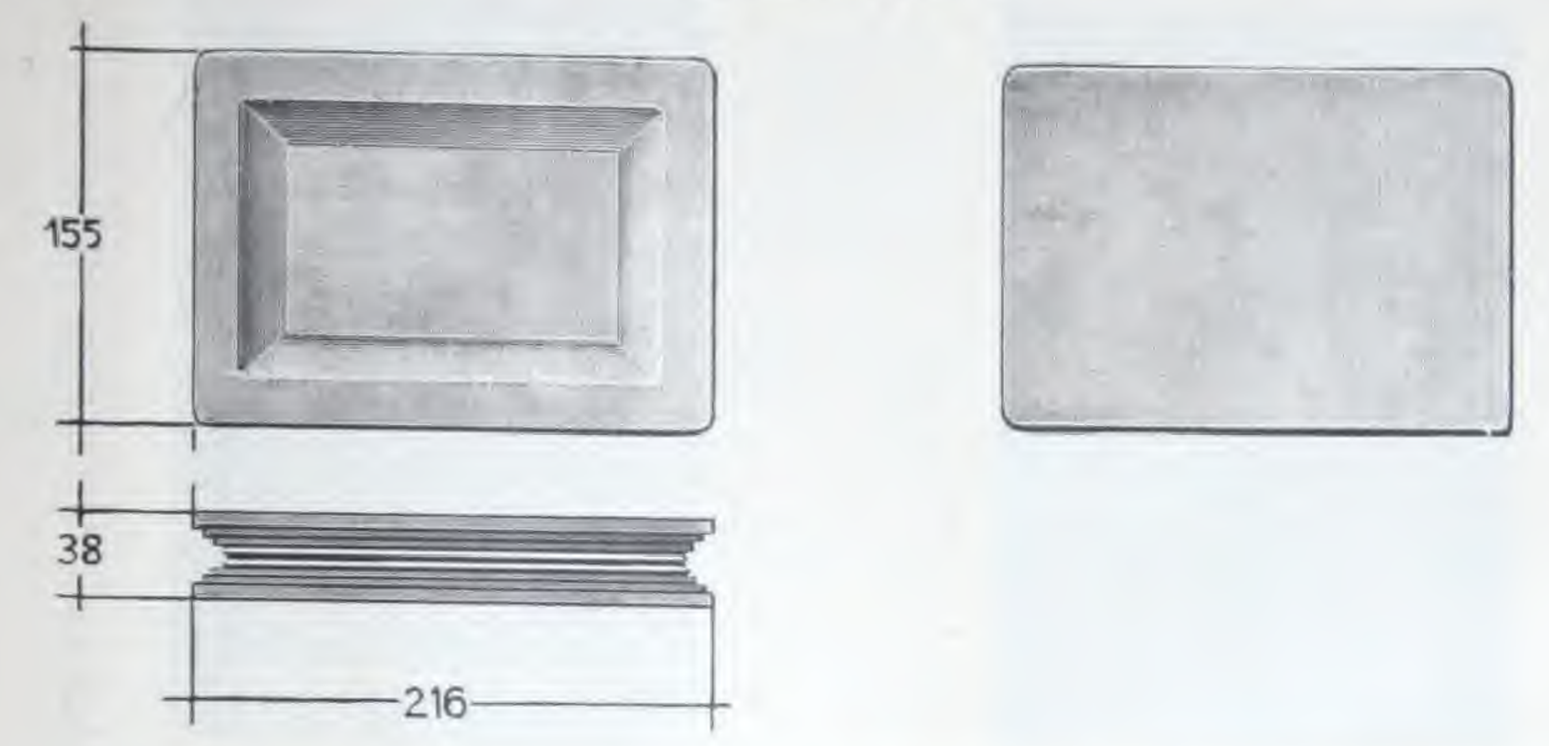

weitere vorhandene Dimensionen siehe umstehend — for other sizes see next page
autres dimensions disponibles figurent à la suite — ulteriori dimensioni esistenti vedi a tergo
para otras dimensiones en existencia verse hoja siguiente.

191/313/43 **No. 2152** 4020 gr.

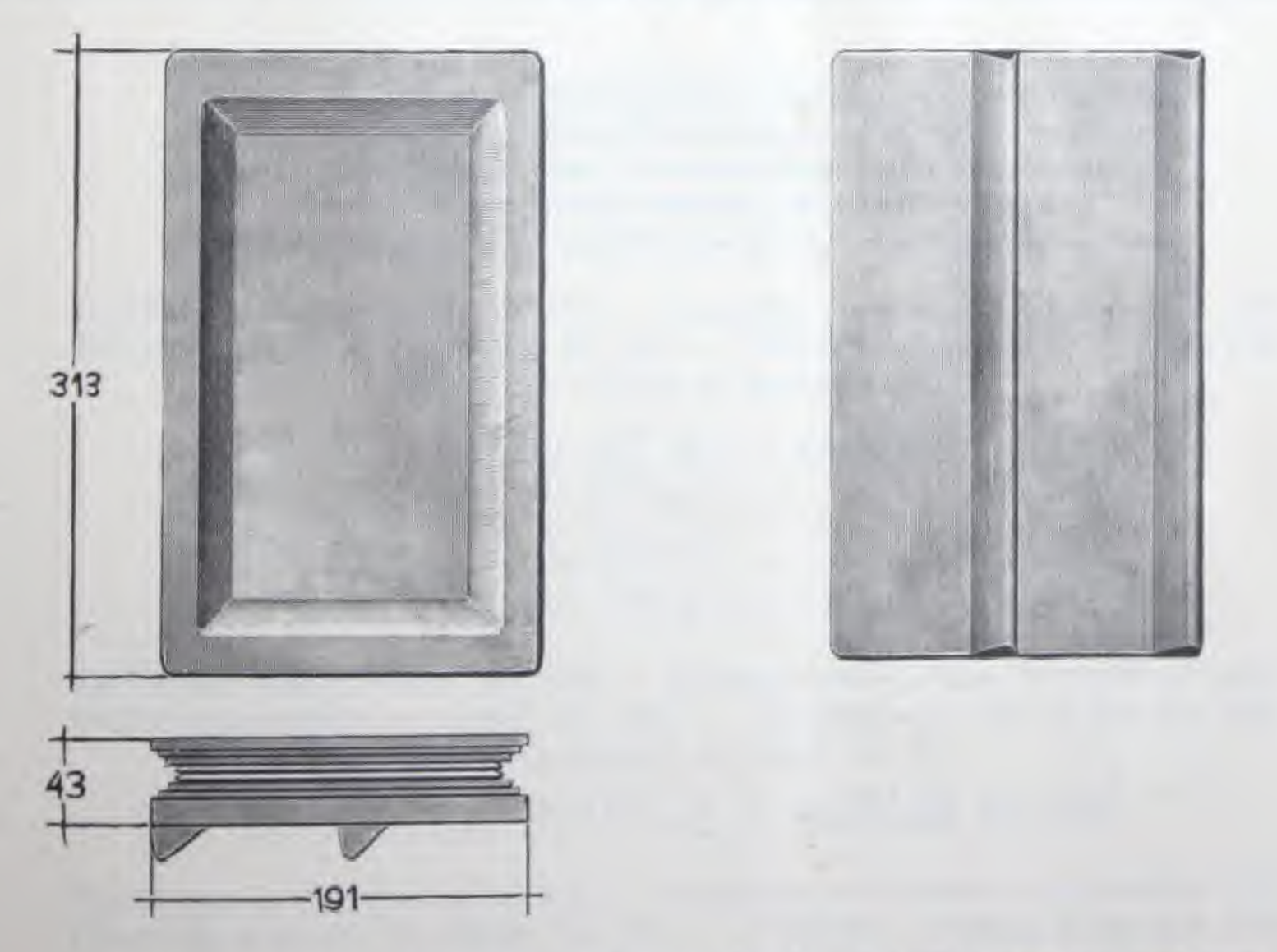

weitere vorhandene Dimensionen siehe umstehend — for other sizes see next page
autres dimensions disponibles figurent à la suite — ulteriori dimensioni esistenti vedi a tergo
para otras dimensiones en existencia verse hoja siguiente.

Spanische Modelle (August 1933) — **Spanish models** (August 1933) — **Modèles éspagnols** (Août 1933)
Tipi spagnoli (Agosto 1933) — **Modelos españoles** (Agosto de 1933)

216/313/43 **No. 2153** 4330 gr.

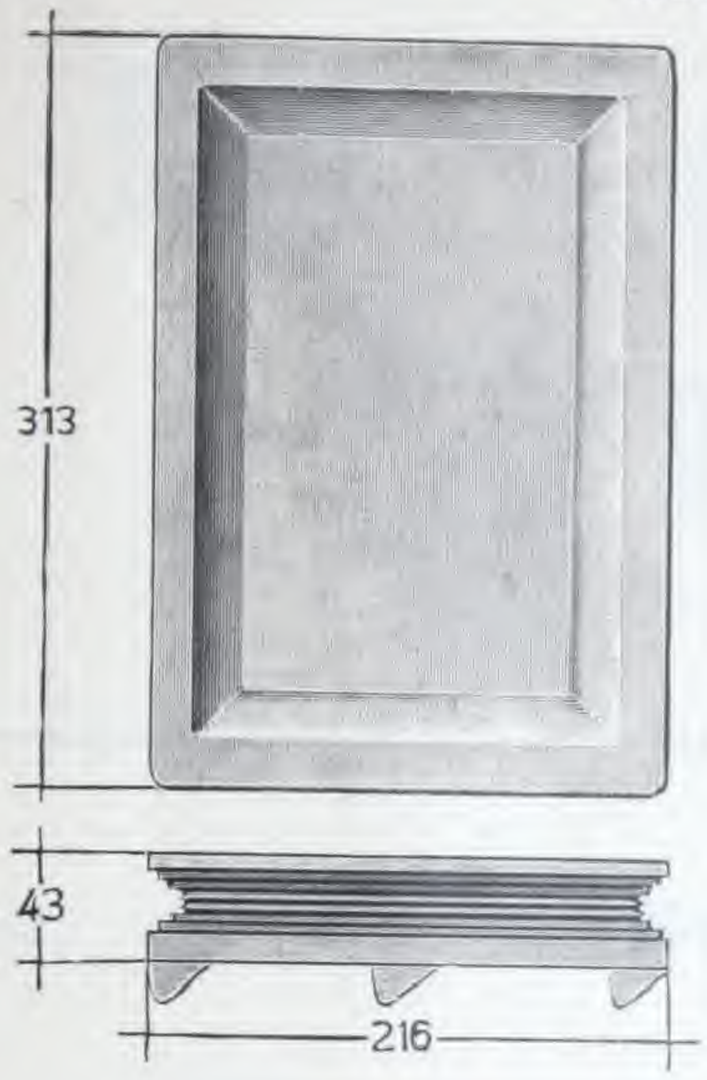

weitere vorhandene Dimensionen siehe tieferstehend — for other sizes see below — autres dimensions disponibles figurent ci-dessous — ulteriori dimensioni esistenti vedi in calce — para otras dimensiones en existencia verse á continuación.

Weitere vorhandene Dimensionen der spanischen Modelle:
Further details showing dimensions of spanish models:
Autres dimensions des modèles éspagnols disponibles:
Ulteriori dimensioni esistenti dei tipi spagnoli:
Otras dimensiones en existencia de los modelos españoles:

Ausführung analog Modell No. 2151 — Execution made similar to model No. 2151
Exécution semblable au modèle No. 2151 — Esecuzione analoga al tipo No. 2151
Fabricación análoga al modelo No. 2151

155/155/38 mm ca. 1340 gr.	= Modell model modèle tipo modelo	No. 2149
191/155/38 mm ca. 1620 gr.	= „	No. 2150
313/155/38 mm ca. 2500 gr.	= „	No. 2154
345/155/38 mm ca. 2700 gr.	= „	No. 2155

Ausführung analog Modell No. 2152 — Execution made similar to model No. 2152
Exécution semblable au modèle No. 2152 — Esecuzione analoga al tipo No. 2152
Fabricación análoga al modelo No. 2152

191/345/43 mm ca. 4140 gr.	= Modell model modèle tipo modelo	No. 2157

Ausführung analog Modell No. 2153 — Execution made similar to model No. 2153
Exécution semblable au modèle No. 2153 — Esecuzione analoga al tipo No. 2153
Fabricación análoga al modelo No. 2153

216/345/43 mm ca. 4610 gr.	= Modell model modèle tipo modelo	No. 2156

Siemens-Glas
Prismensteine und Platten

Siemens-Glass
Prismatical Glass Plates and Stones

Verre Siemens
Dalles et Pavés Prismatiques en Verre

Vetro Siemens
Blocchi e Piastrelle a Prismi

Vidrio Siemens
Baldosas prismáticas y Losetas

⌀100/60

No. 2159

850 gr.

Reflector

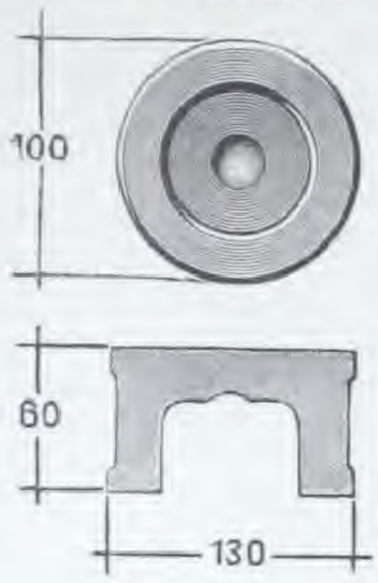

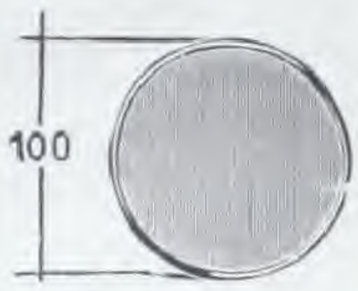

100/100/60

No. 2160

1100 gr.

Reflector

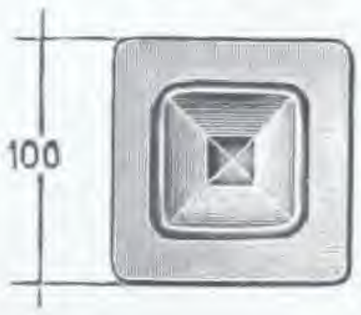

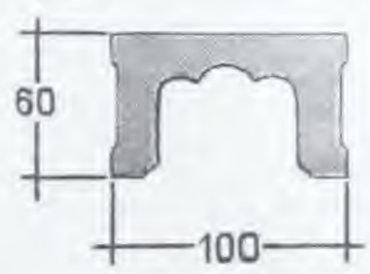

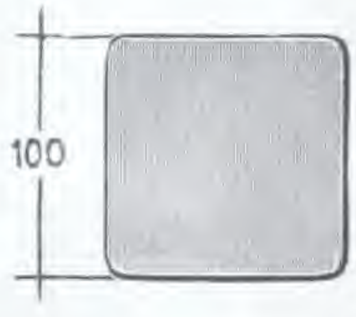

100/100/50

No. 2161

950 gr.

Reflector

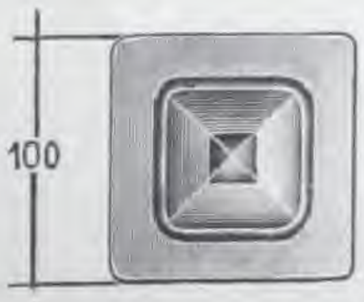

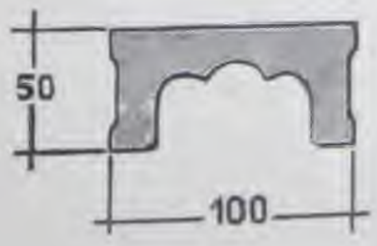

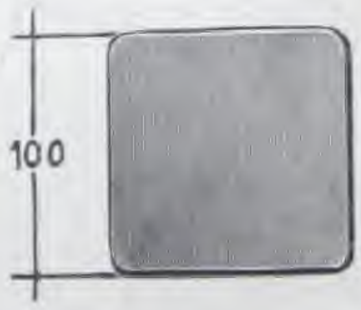

Siemens-Prismenglas
für Glasbetonbau

Siemens Prismatical Glass Plates and Stones
for every type of Skylights, Floor Plates etc.

Dalles et Pavés Prismatiques Siemens en Verre
pour le Béton Armé

Vetri Prismatici Siemens
per costruzioni in Vetro-Cemento armato

Baldosas Prismaticas Siemens
para cemento armado

Modelle
Models
Modèles
Modelli
Modelos

No. 1-49

Siemens-Glas
Prismensteine und Platten

Siemens-Glass
Prismatical Glass Plates and Stones

Verre Siemens
Dalles et Pavés Prismatiques en Verre

Vetro Siemens
Blocchi e Piastrelle a Prismi

Vidrio-Siemens
Baldosas prismáticas y Losetas

200/200/25

No. 1

2180 gr.

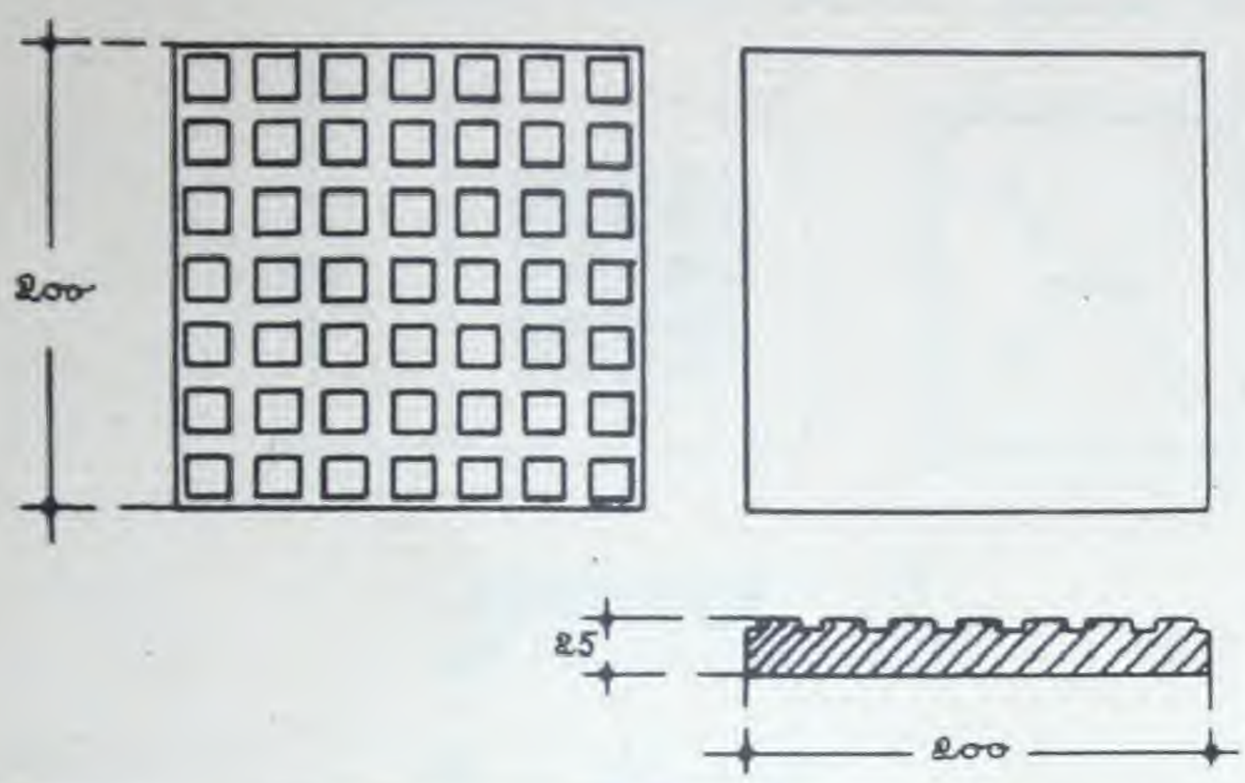

Sonstige lieferbare Größen:
Other popular sizes:
Autres dimensions fabriquées:
Ulteriori misure fornibili:
Se suministran además los siguientes tamanos:

150 □	165 □	220 □
250 □	300 □	320 □
330 □	360 □	390 □
420 □		
300/330	300/360	
330/360		

150/150/65

No. 2

glatt - smooth - lisse - liscio - Superficie lisa

1900 gr.

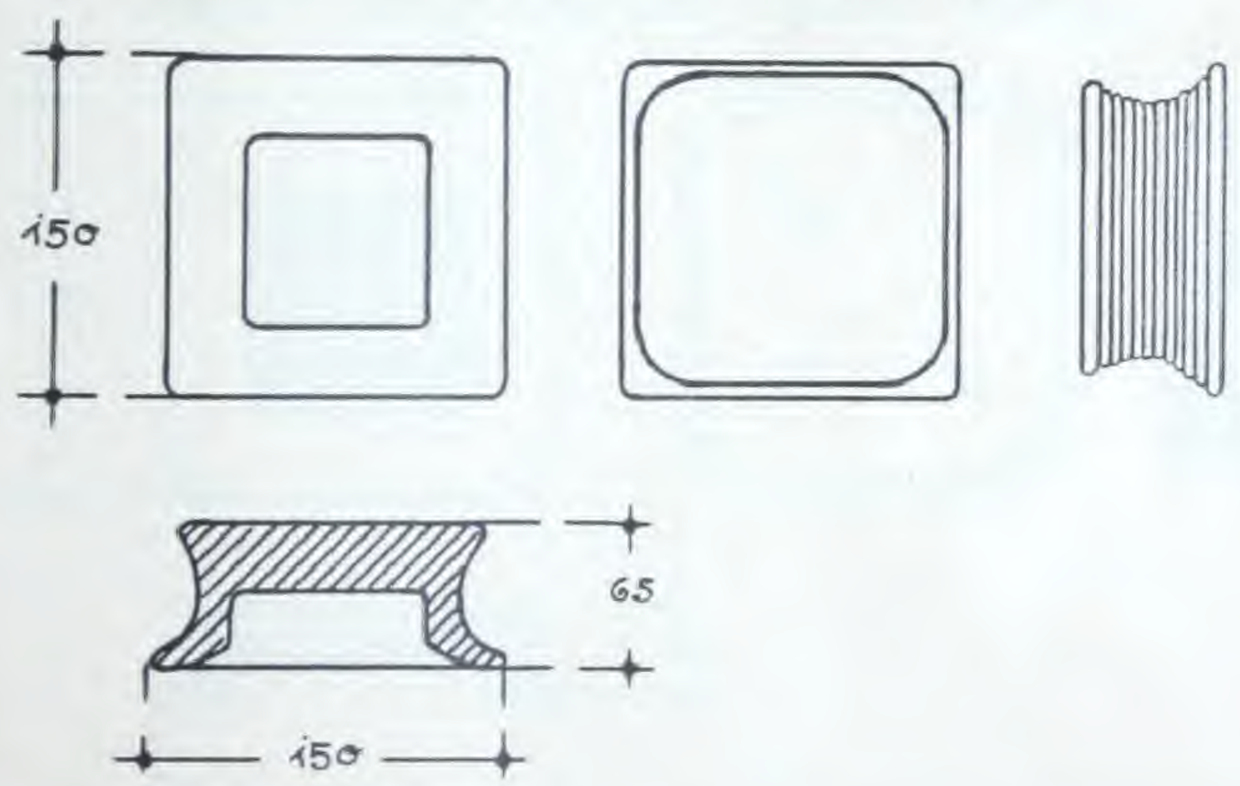

150/150/43

No. 3

Diamant - diamond - diamanté - Diamante - Diamante

1250 gr.

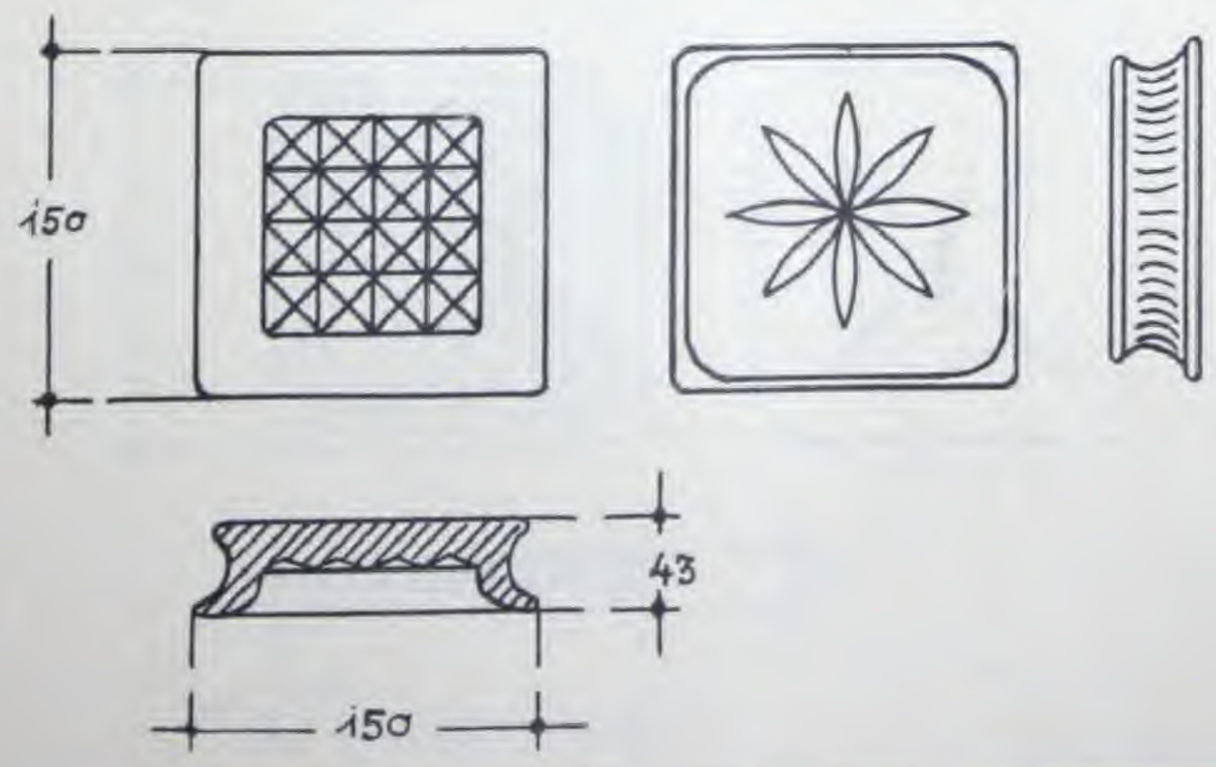

Siemens-Glas
Prismensteine und Platten

Siemens-Glass
Prismatical Glass Plates and Stones

Verre Siemens
Dalles et Pavés Prismatiques en Verre

Vetro Siemens
Blocchi e Piastrelle a Prismi

Vidrio-Siemens
Baldosas prismáticas y Losetas

150/150/40

No. 4

1290 gr.

Diamant - diamond - diamanté - Diamante - Diamante

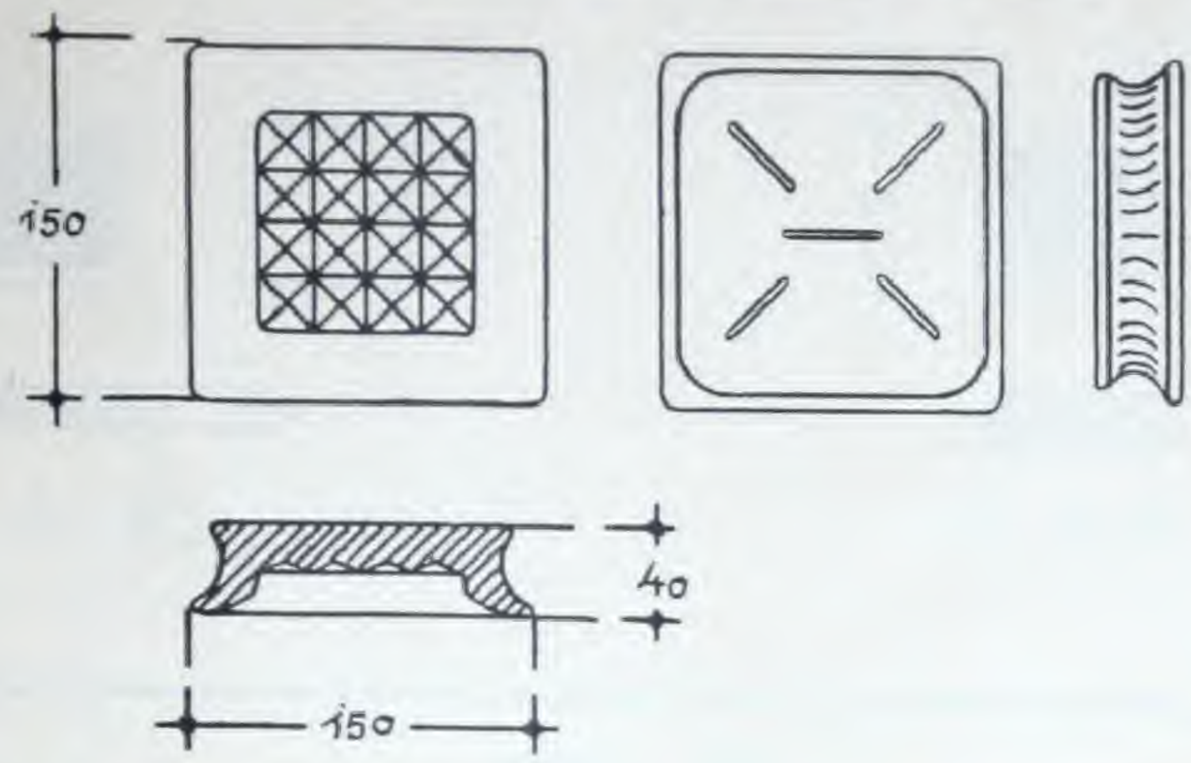

170/170/43

No. 5

1650 gr.

Diamant - diamond - diamanté - Diamante - Diamante

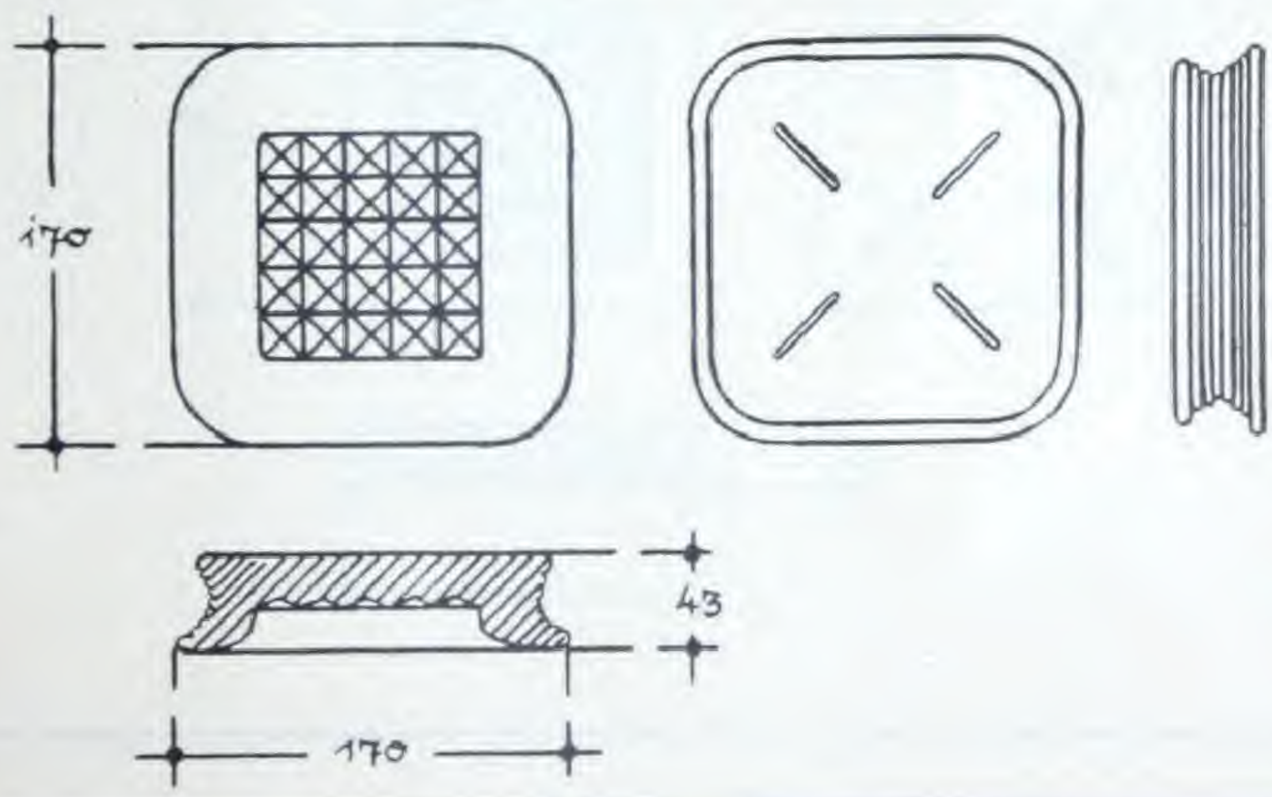

158/158/26

No. 6

1040 gr.

Diamant - diamond - diamanté - Diamante - Diamante

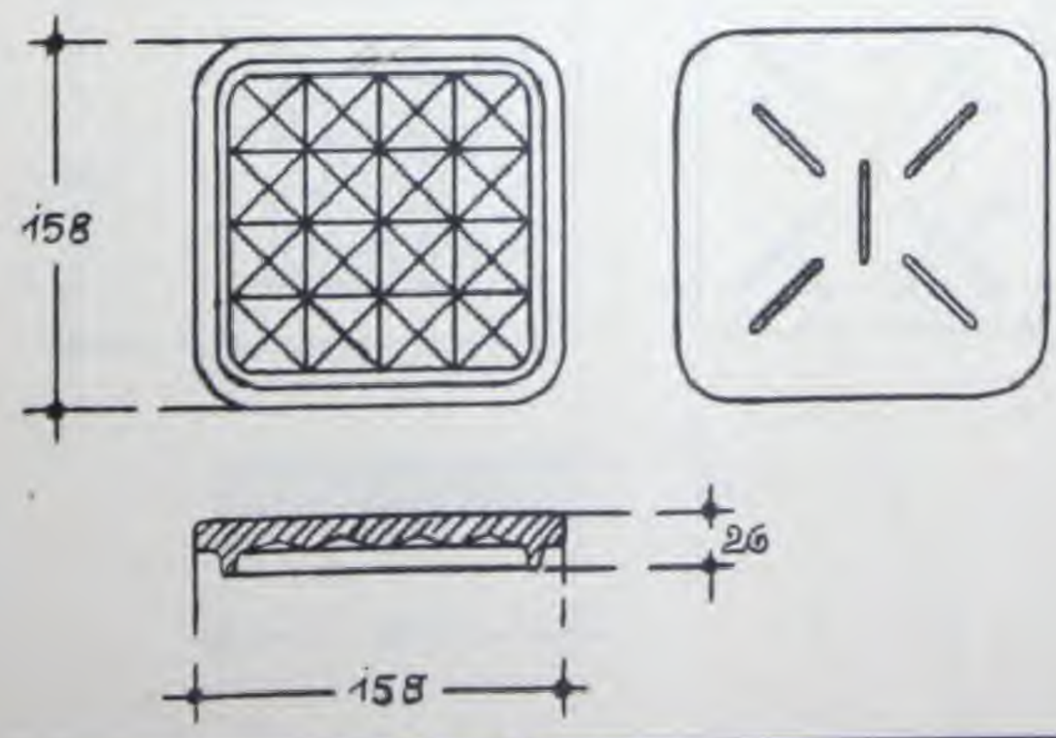

Siemens-Glas
Prismensteine und Platten

Siemens-Glass
Prismatical Glass Plates and Stones

Verre Siemens
Dalles et Pavés Prismatiques en Verre

Vetro Siemens
Blocchi e Piastrelle a Prismi

Vidrio-Siemens
Baldosas prismáticas y Losetas

75/75/18 **No. 7ª** 180 gr.
Diamant - diamond - diamanté - Diamante - Diamante

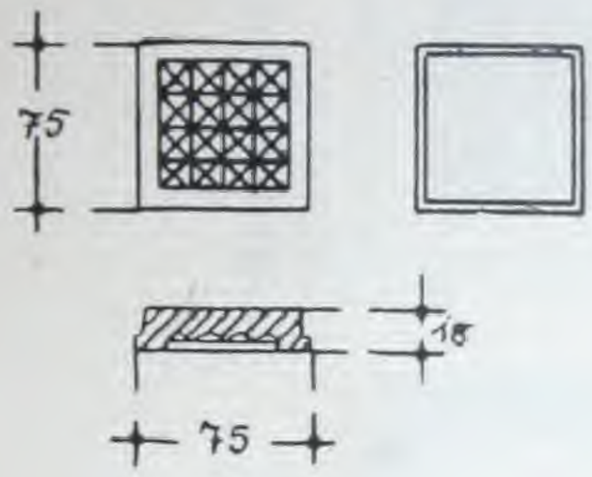

75/75/22 **No. 7ᵇ** 260 gr.
Diamant - diamond - diamanté - Diamante - Diamante

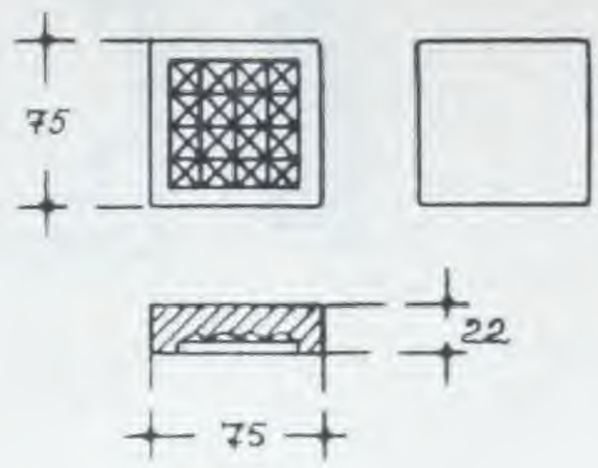

150/150/25 **No. 8** 1200 gr.
Diamant - diamond - diamanté - Diamante - Diamante

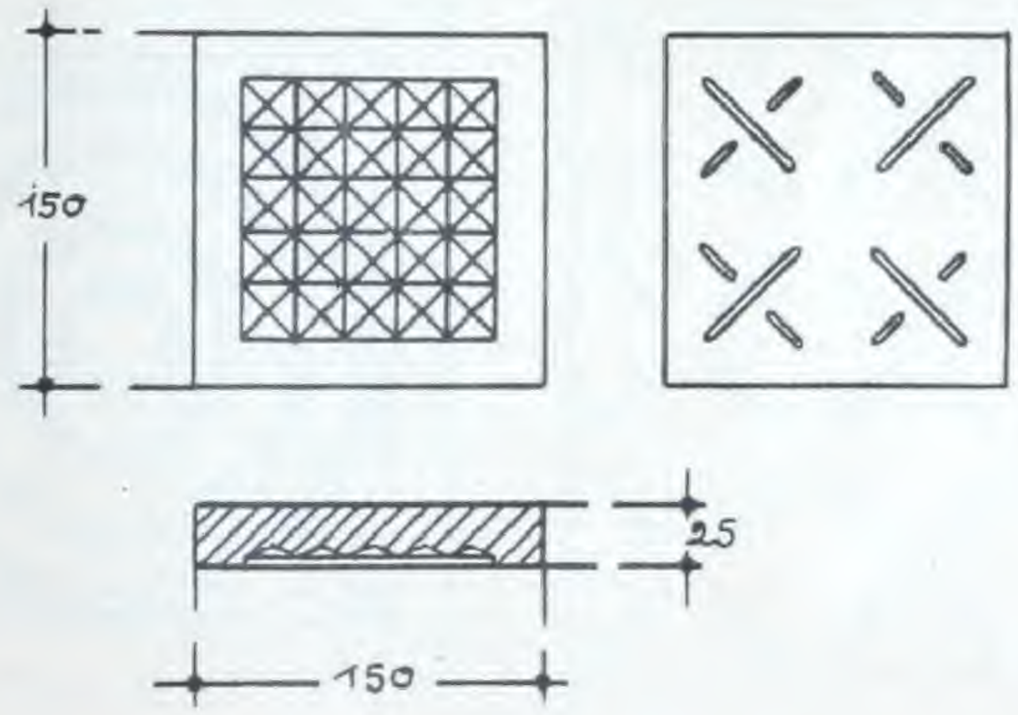

150/150/23 **No. 9** 1100 gr.
Diamant - diamond - diamanté - Diamante - Diamante

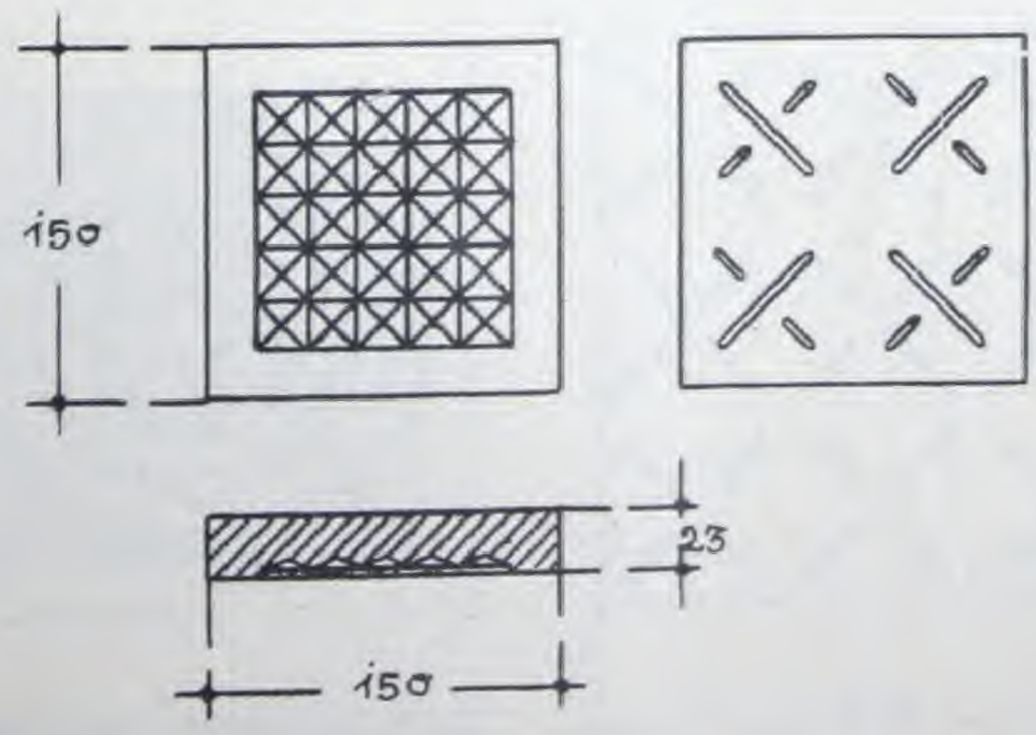

Siemens-Glas
Prismensteine und Platten

Siemens-Glass
Prismatical Glass Plates and Stones

Verre Siemens
Dalles et Pavés Prismatiques en Verre

Vetro Siemens
Blocchi e Piastrelle a Prismi

Vidrio-Siemens
Baldosas prismáticas y Losetas

150/150/40

No. 10

1430 gr.

Diamant - diamond - diamanté - Diamante - Diamante

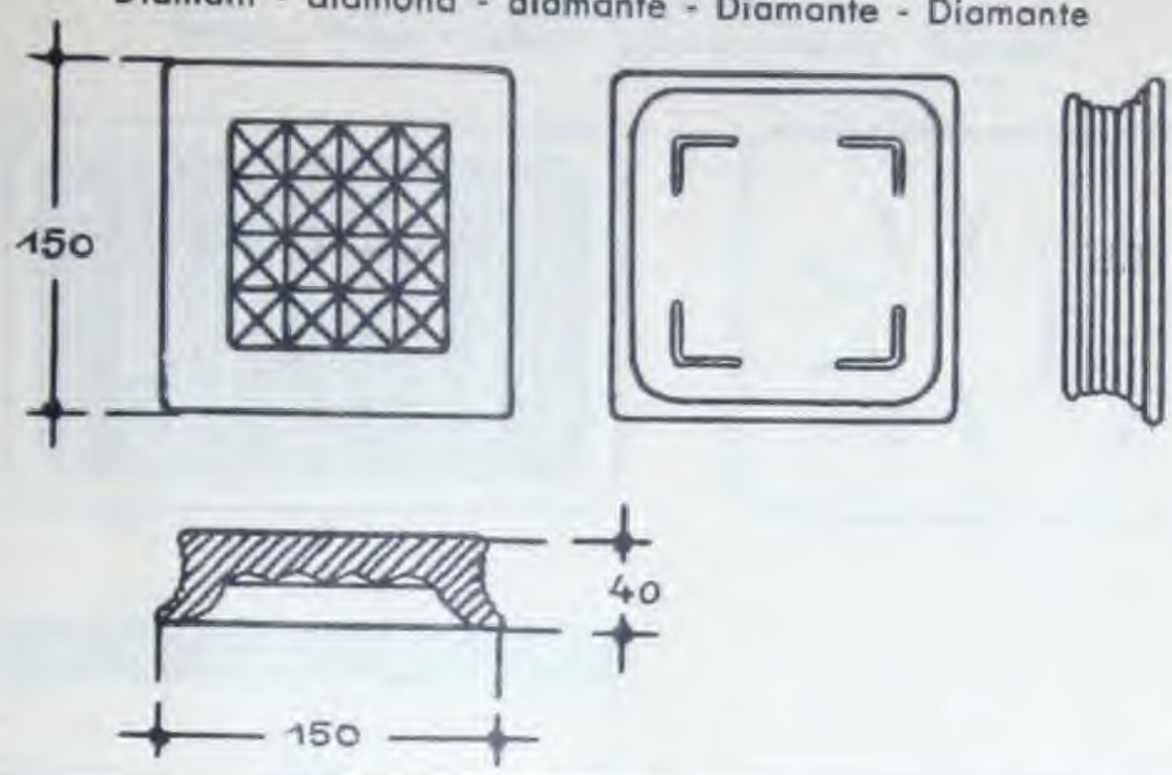

298/298/25

No. 11

4675 gr.

Diamant und Prismen - Diamond and prism - dessous à prismes - Diamante e Prismi - Diamante y Prismas

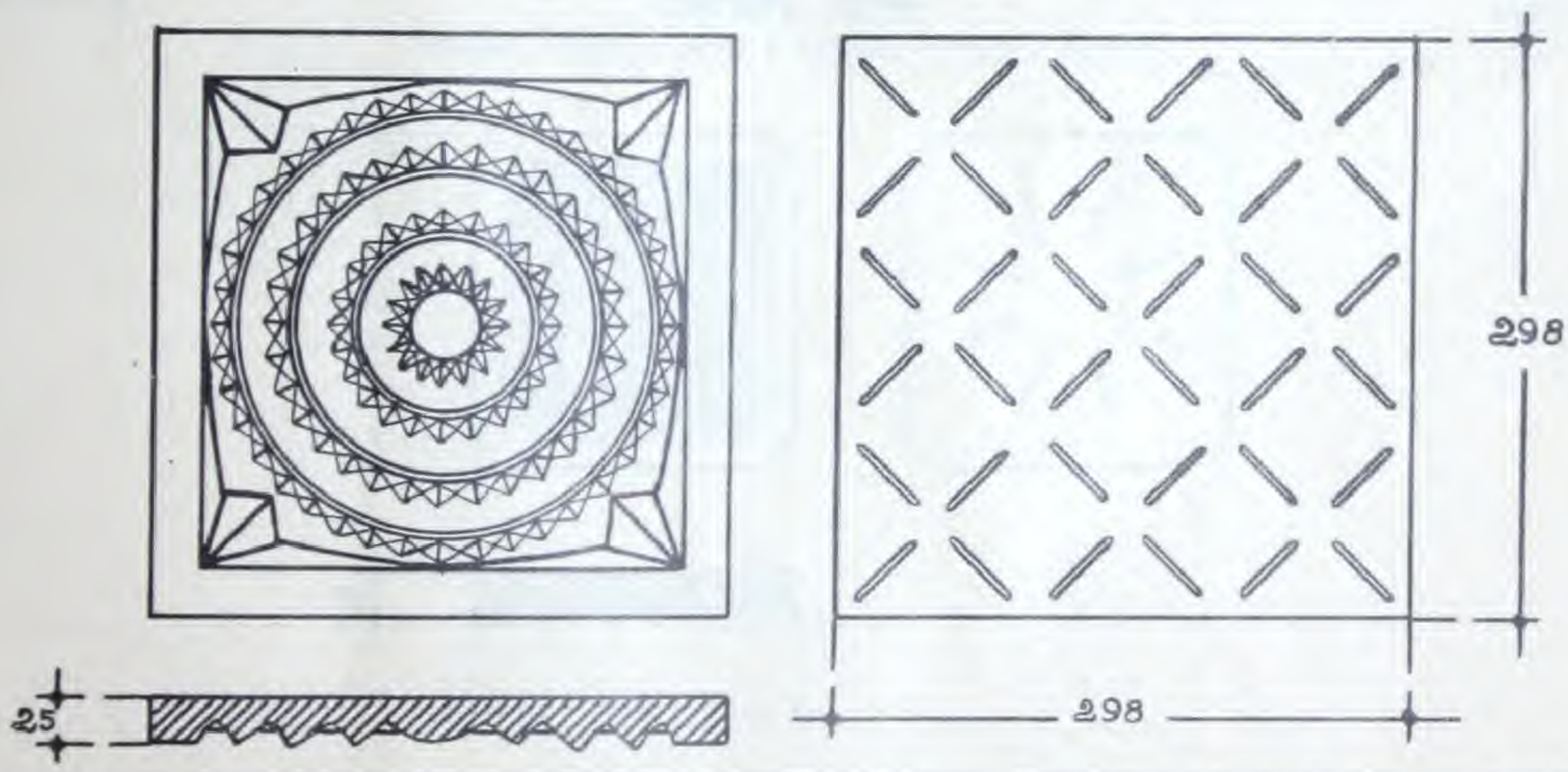

238/238/25

No. 12

2735 gr.

Diamant und Prismen - Diamond and prism - dessous à prismes - Diamante e Prismi - Diamante y Prismas

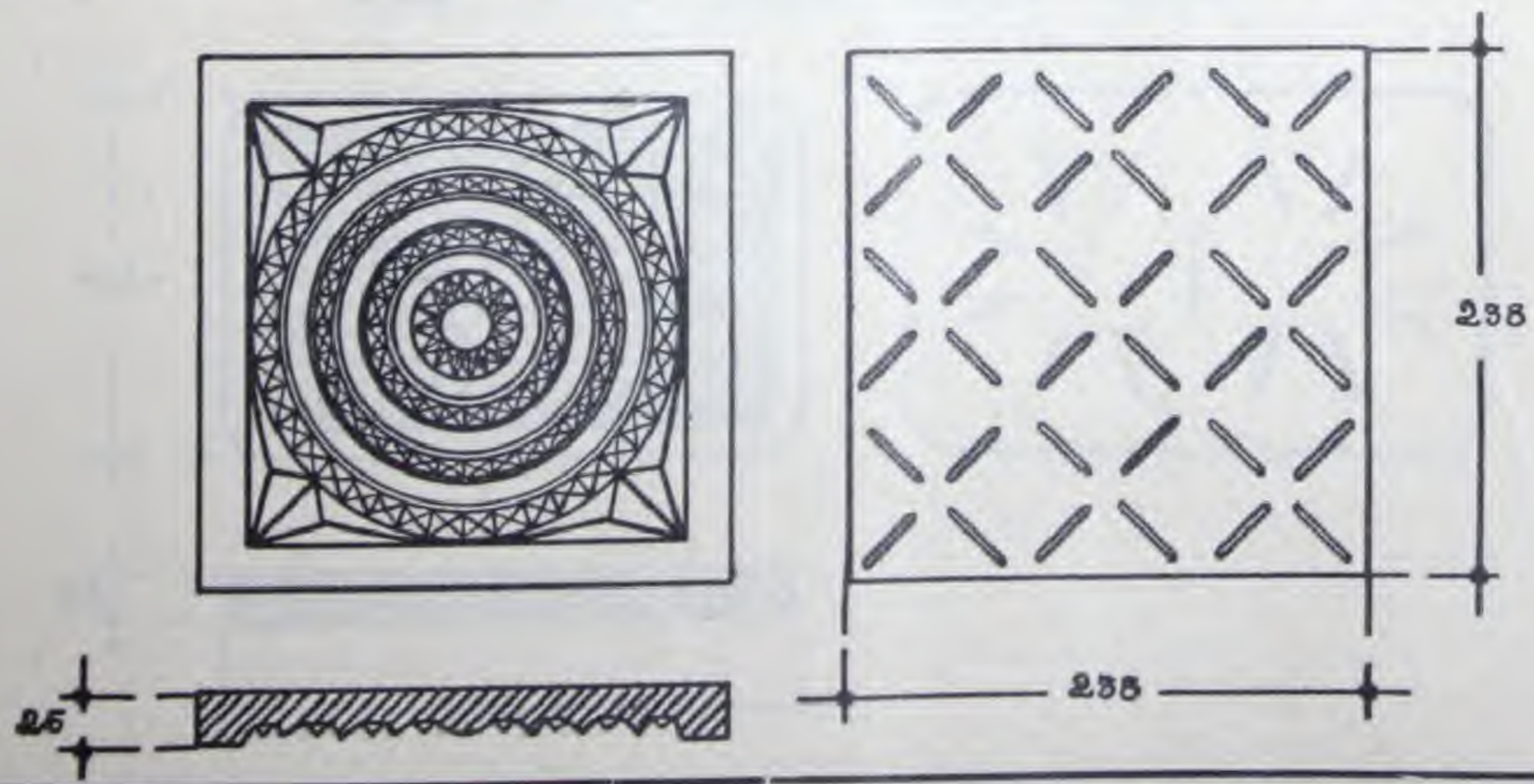

Siemens-Glas
Prismensteine und Platten

Siemens-Glass
Prismatical Glass Plates and Stones

Verre Siemens
Dalles et Pavés Prismatiques en Verre

Vetro Siemens
Blocchi e Piastrelle a Prismi

Vidrio-Siemens
Baldosas prismáticas y Losetas

262/162/$\frac{22}{25}$

No. 13

1930 gr.

Prisme - Prism - dalle à prisme - Prismi - Prismas

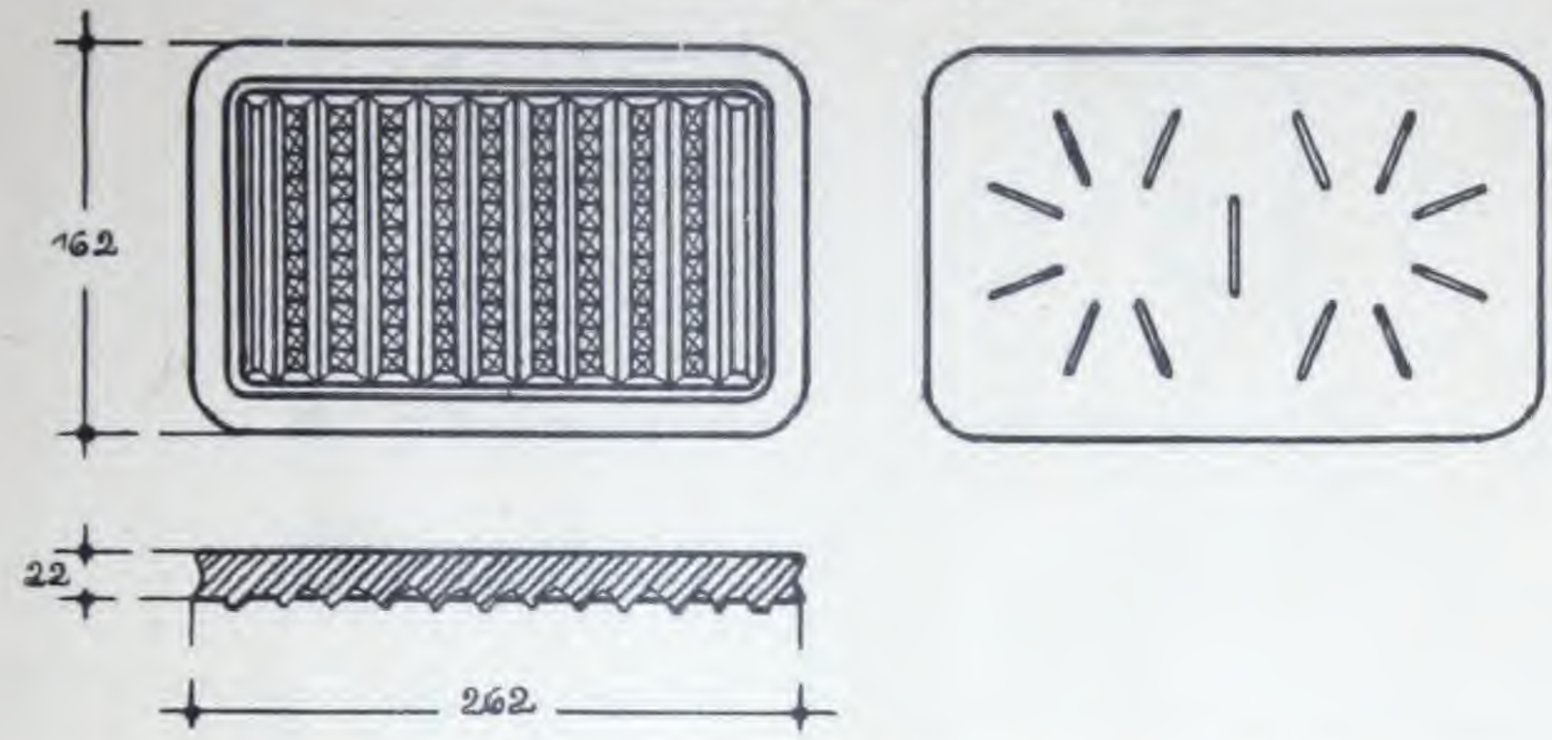

162/162/$\frac{22}{25}$

No. 14

1210 gr.

Prisme - Prism - dalle à prisme - Prismi - Prismas

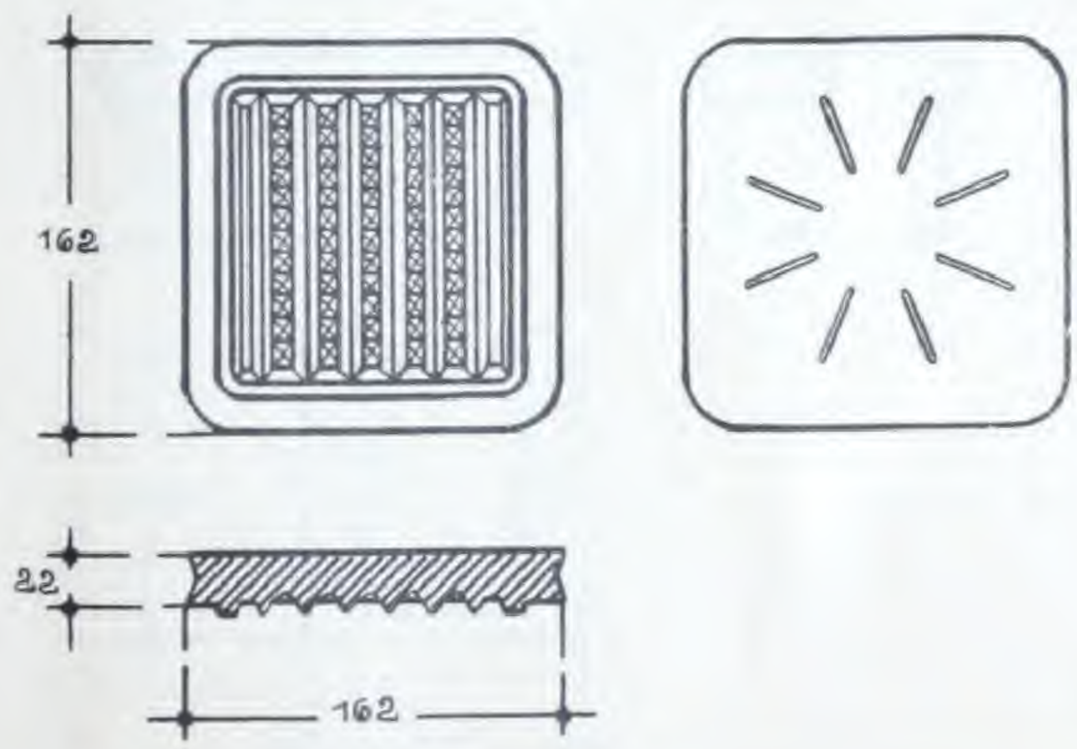

262/162/$\frac{22}{25}$

No. 15

1710 gr.

Diamant - diamond - diamanté - Diamante - Diamante

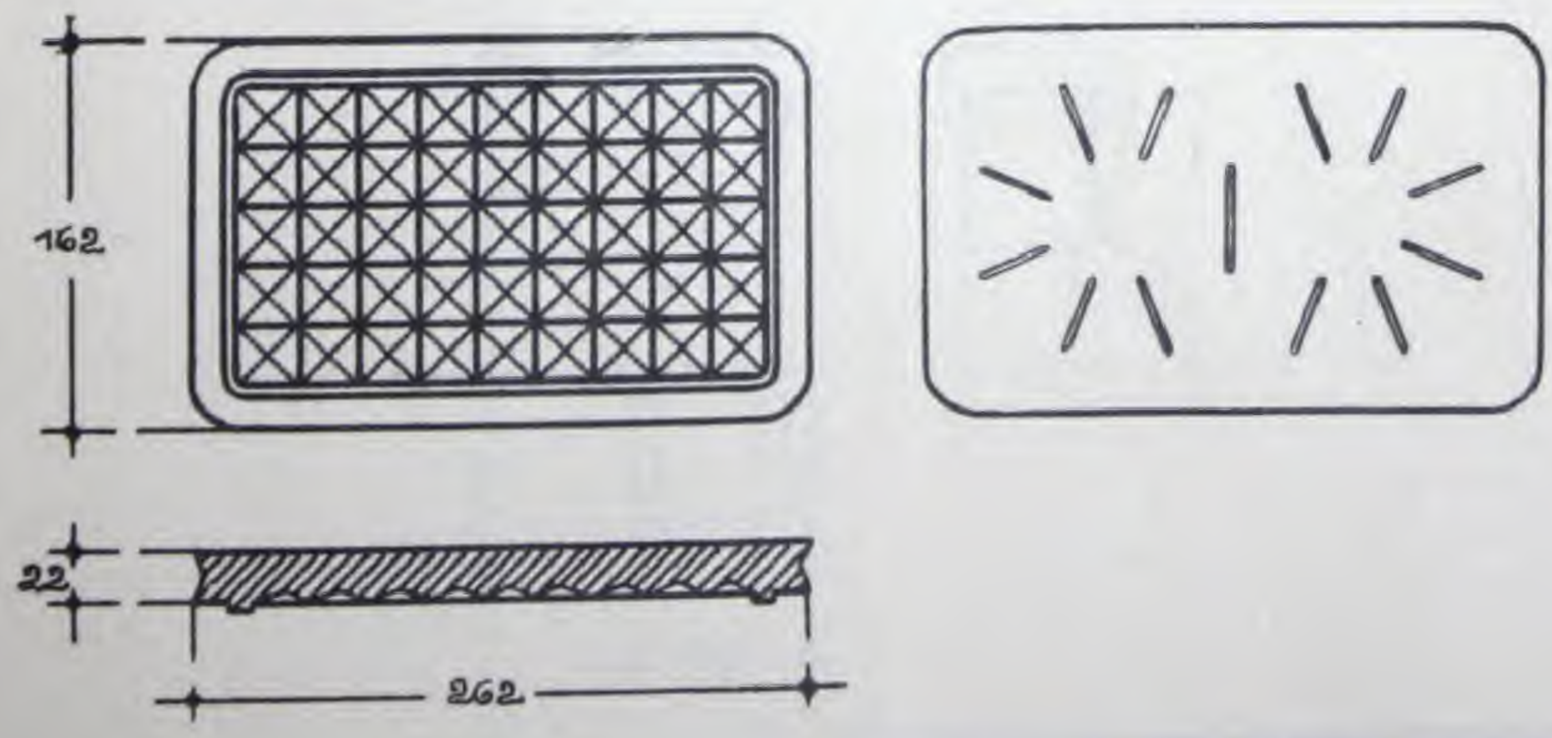

Siemens-Glas Siemens-Glass

Prismensteine und Platten — Prismatical Glass Plates and Stones

Verre Siemens Vetro Siemens Vidrio-Siemens

Dalles et Pavés Prismatiques en Verre — Blocchi e Piastrelle a Prismi — Baldosas prismáticas y Losetas

162/162/ $\frac{22}{25}$

No. 16

1170 gr.

Diamant - diamond - diamanté - Diamante - Diamante

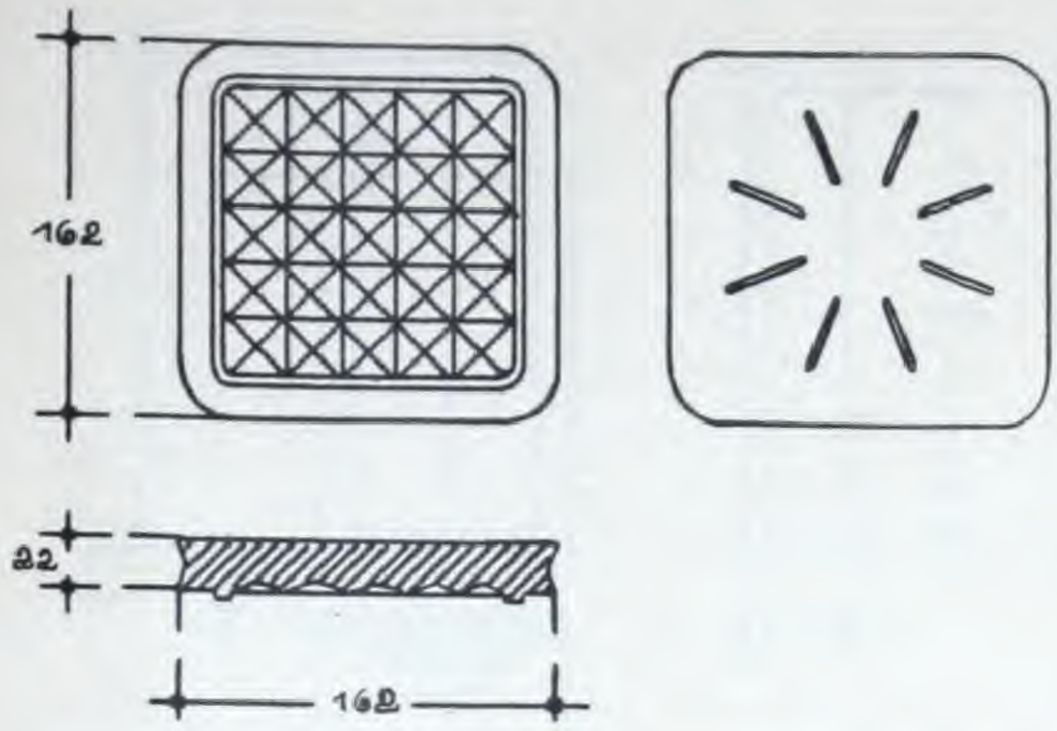

120/120/ $\frac{20}{60}$

No. 17

1310 gr.

Multiprisma - Multiprism - pavé à prisme - Multiprisma - Prismas múltiples

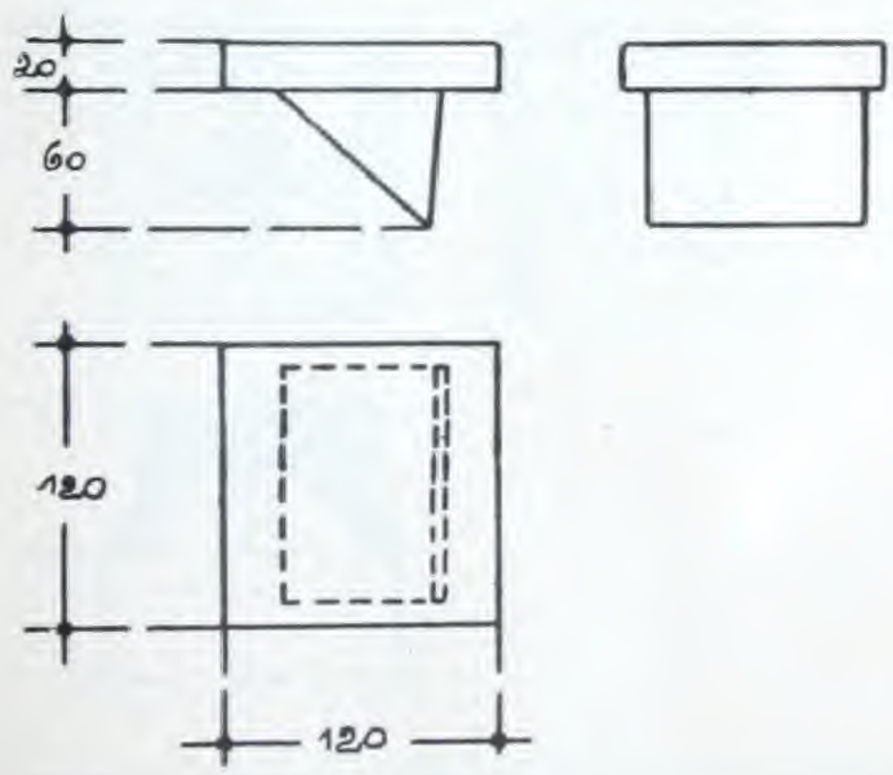

75/75/ $\frac{20}{70}$

No. 18

550 gr.

Multiprisma - Multiprism - pavé à prisme - Multiprisma - Prismas múltiples

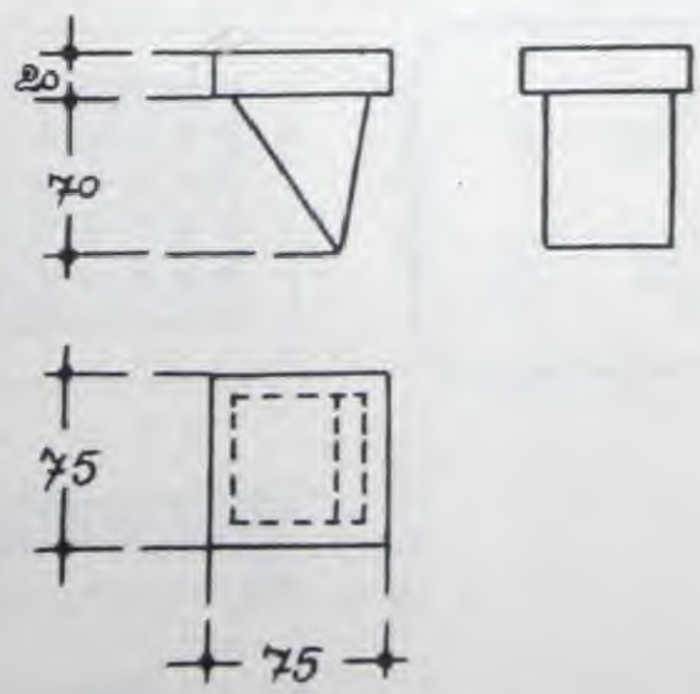

Siemens-Glas
Prismensteine und Platten

Siemens-Glass
Prismatical Glass Plates and Stones

Verre Siemens
Dalles et Pavés Prismatiques en Verre

Vetro Siemens
Blocchi e Piastrelle a Prismi

Vidrio-Siemens
Baldosas prismáticas y Losetas

210/106/ $\frac{10}{35}$

No. 19

1080 gr.

Prisme - Prism - dalle à prisme - Prismi - Prismas

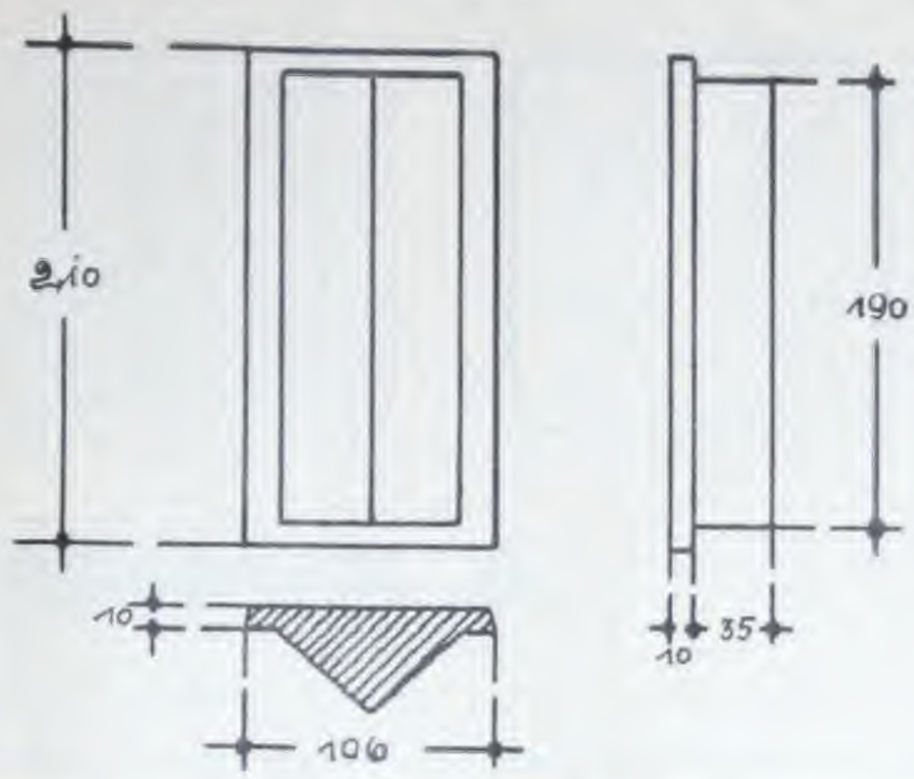

124/124/65

No. 21

1440 gr.

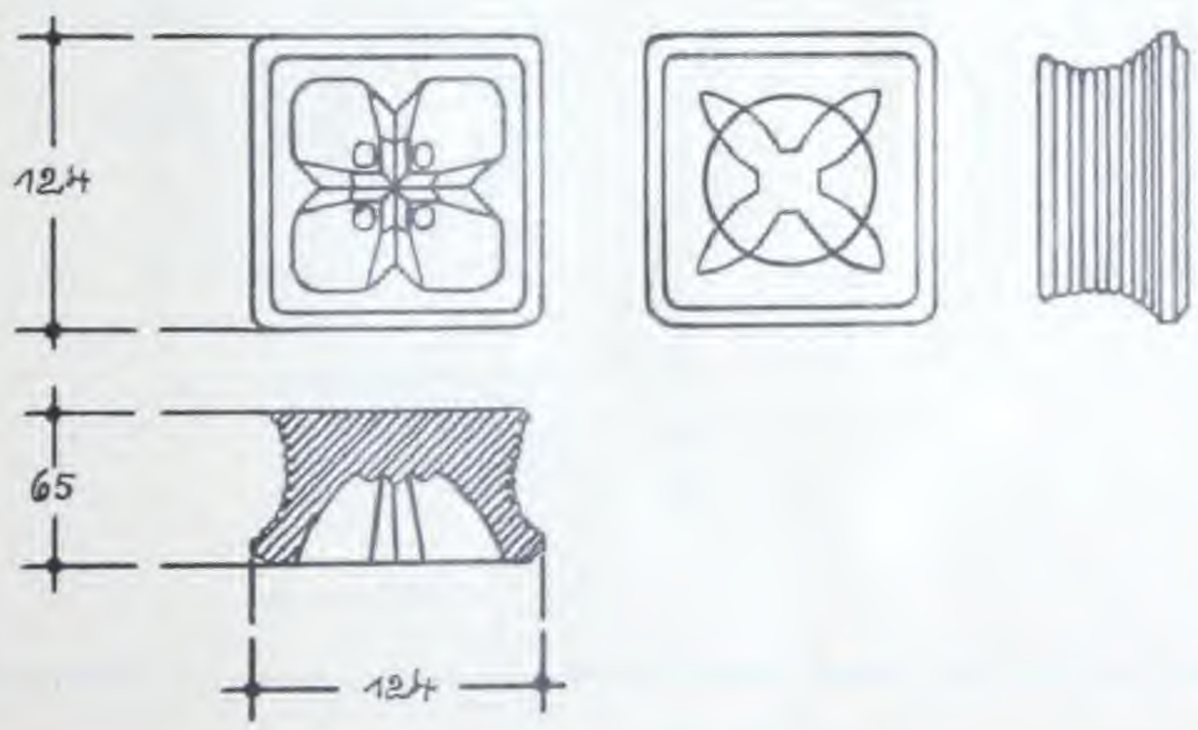

150/150/44

No. 21

1450 gr.

Diamant - diamond - diamanté - Diamante - Diamante

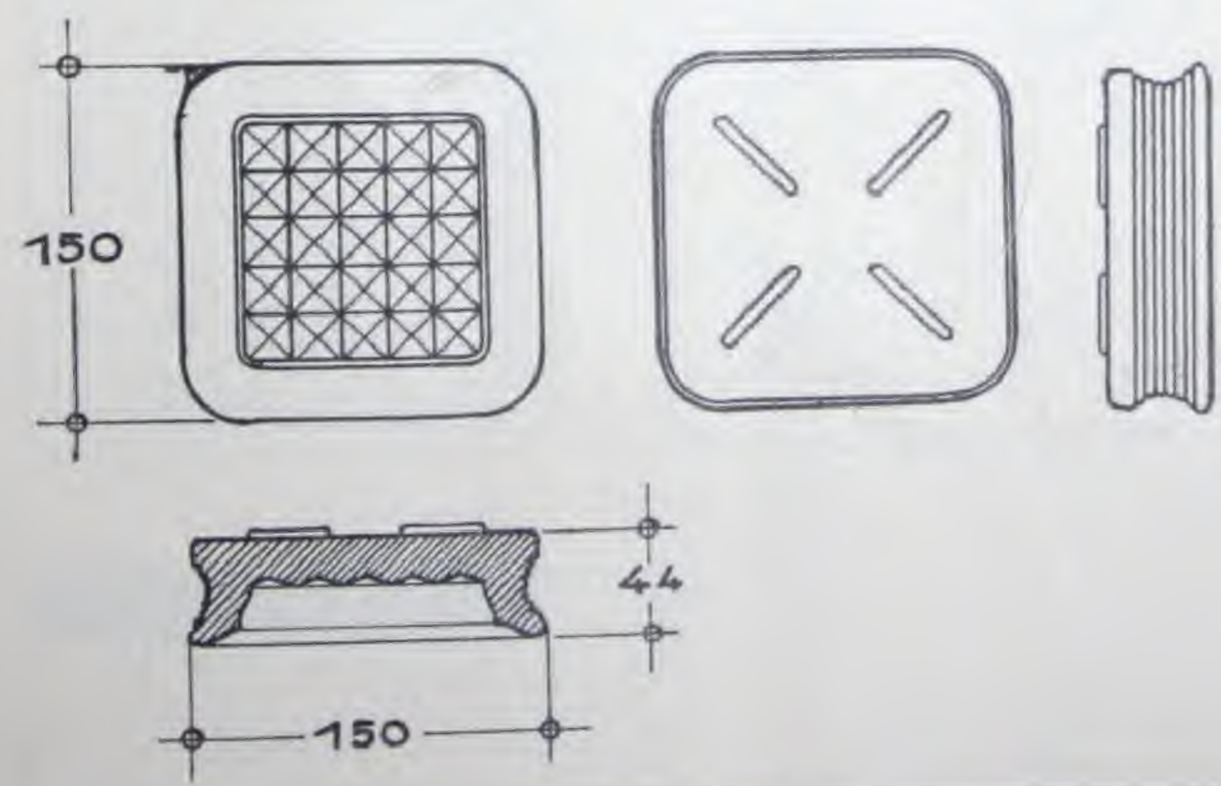

Siemens-Glas
Prismensteine und Platten

Siemens-Glass
Prismatical Glass Plates and Stones

Verre Siemens
Dalles et Pavés Prismatiques en Verre

Vetro Siemens
Blocchi e Piastrelle a Prismi

Vidrio-Siemens
Baldosas prismáticas y Losetas

162/162/22

No. 22

1360 gr.

Diamant - diamond - diamanté - Diamante - Diamante

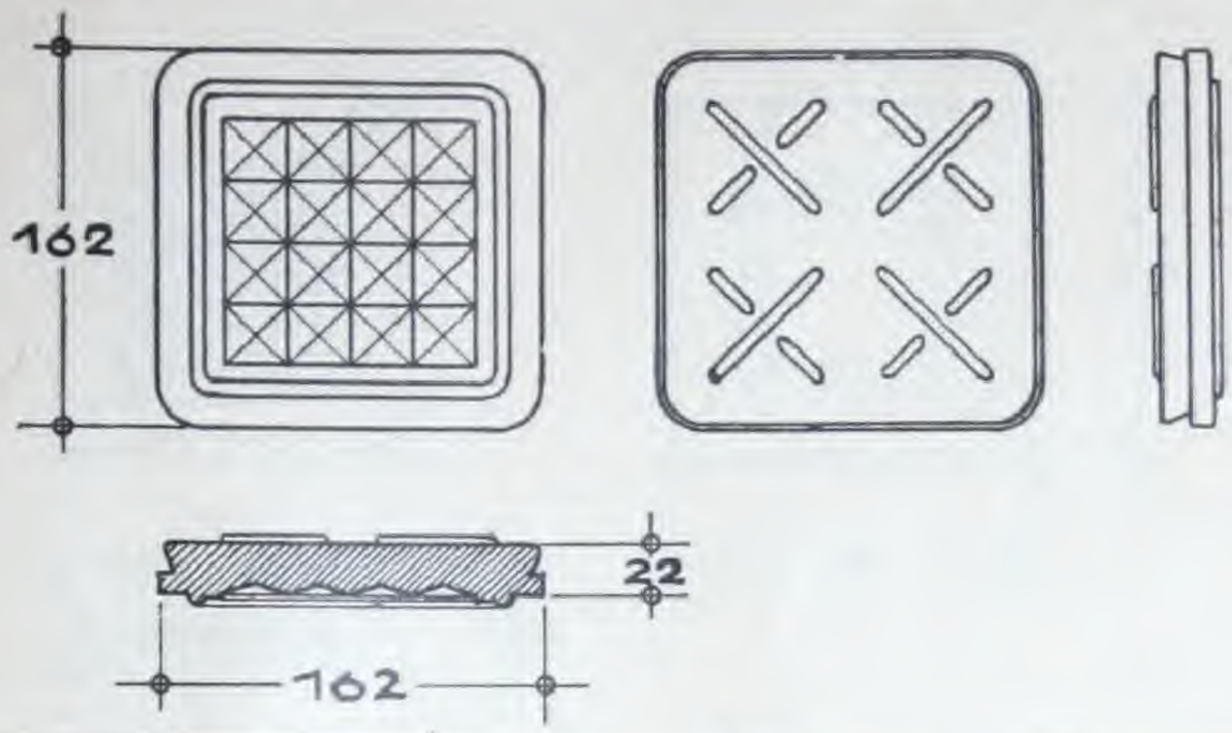

127 ⌀/48

No. 23

1060 gr.

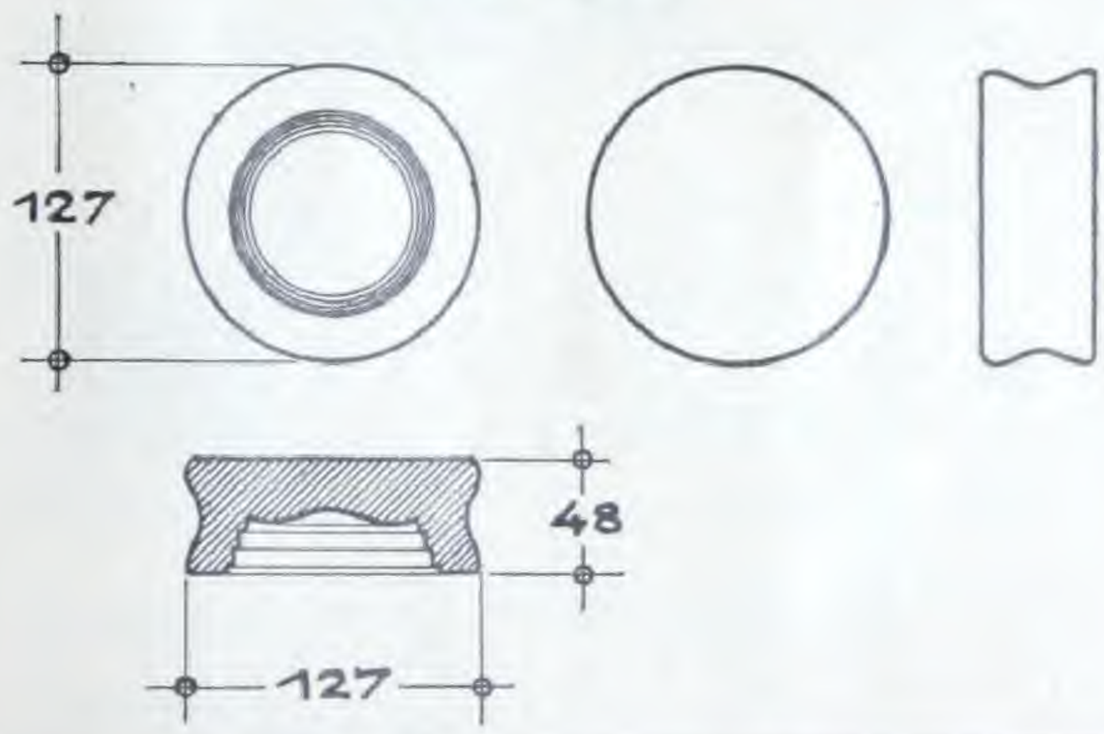

220/220/25

No. 24

2670 gr.

Diamant - diamond - diamanté - Diamante - Diamante

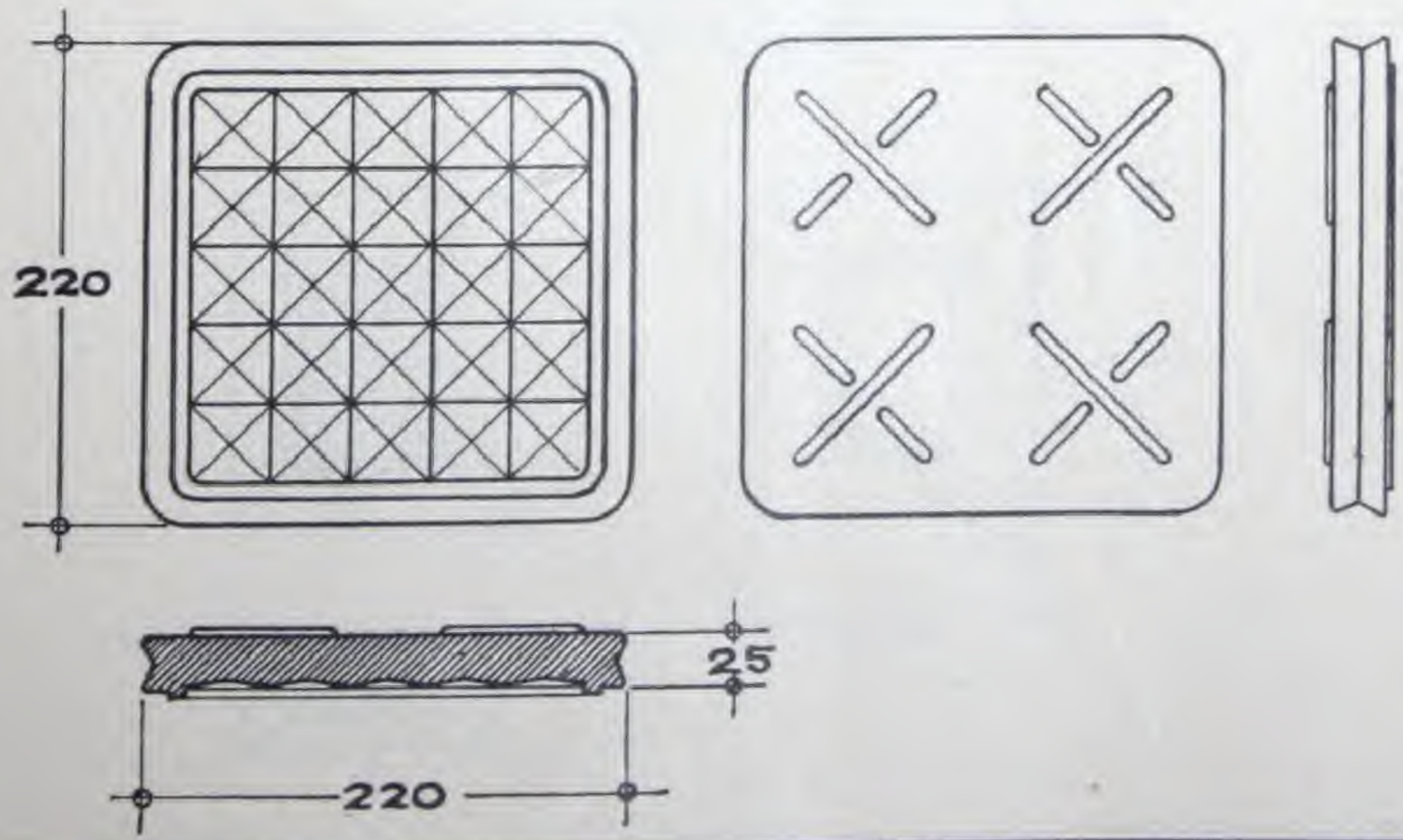

Ver
Dalles e
150
12

Siemens-Glas
Prismensteine und Platten

Siemens-Glass
Prismatical Glass Plates and Stones

Verre Siemens
Dalles et Pavés Prismatiques en Verre

Vetro Siemens
Blocchi e Piastrelle a Prismi

Vidrio-Siemens
Baldosas prismáticas y Losetas

150/150/50

No. 25

1550 gr.

Diamant - diamond - diamanté - Diamante - Diamante

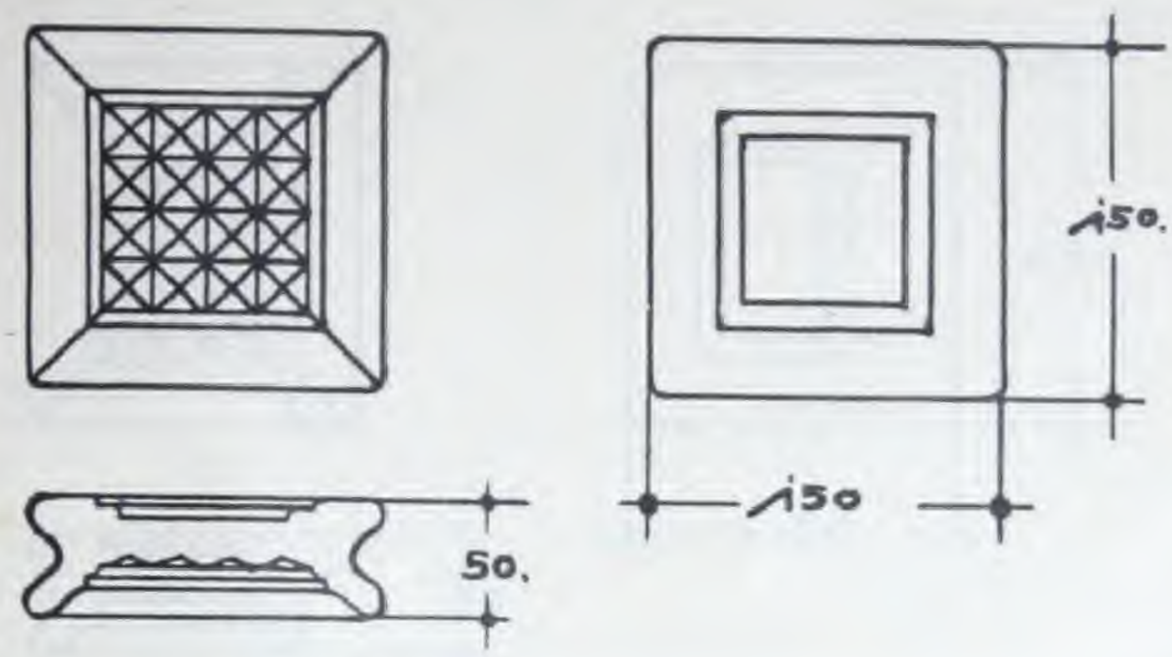

127/127/50

No. 26

1070 gr.

Diamant - diamond - diamanté - Diamante - Diamante

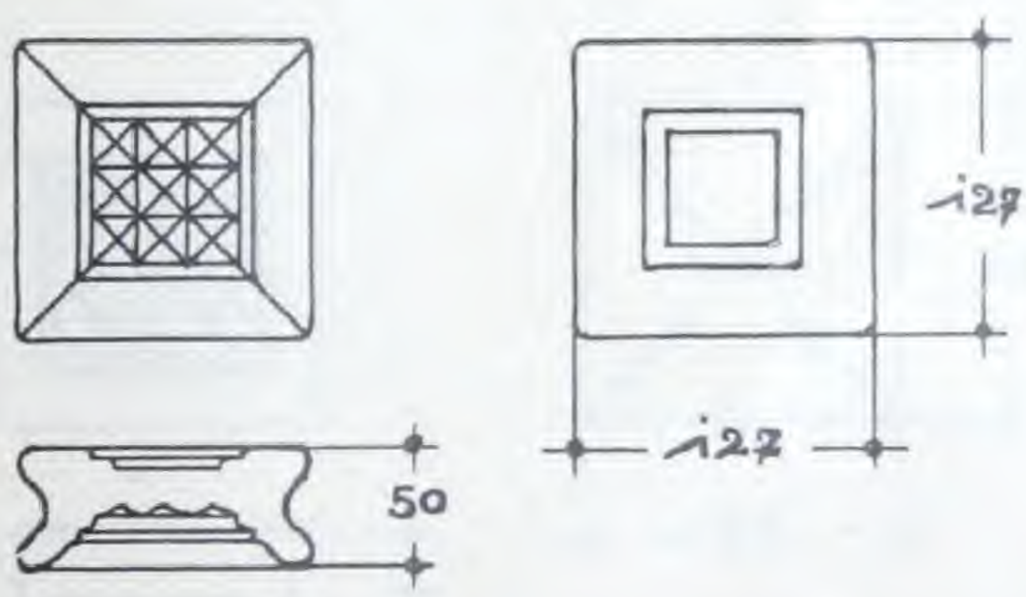

150/127/50

No. 27

1270 gr.

Diamant - diamond - diamanté - Diamante - Diamante

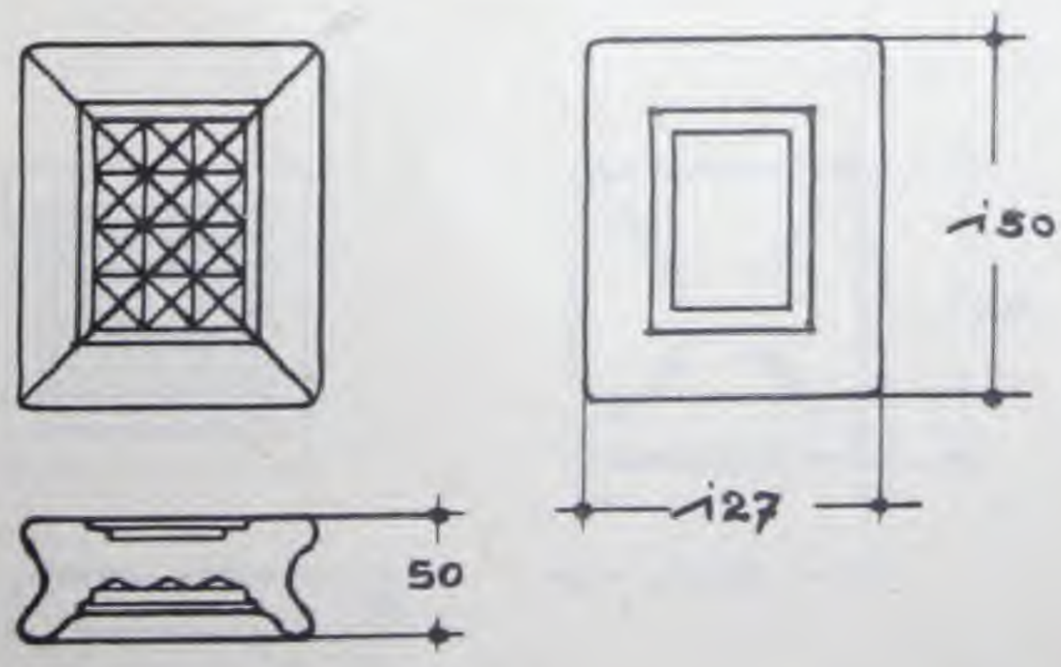

Siemens-Glas Siemens-Glass

Prismensteine und Platten — Prismatical Glass Plates and Stones

Verre Siemens Vetro Siemens Vidrio-Siemens

Dalles et Pavés Prismatiques en Verre — Blocchi e Piastrelle a Prismi — Baldosas prismáticas y Losetas

150/138/50

No. 28

Diamant - diamond - diamanté - Diamante - Diamante

1290 gr.

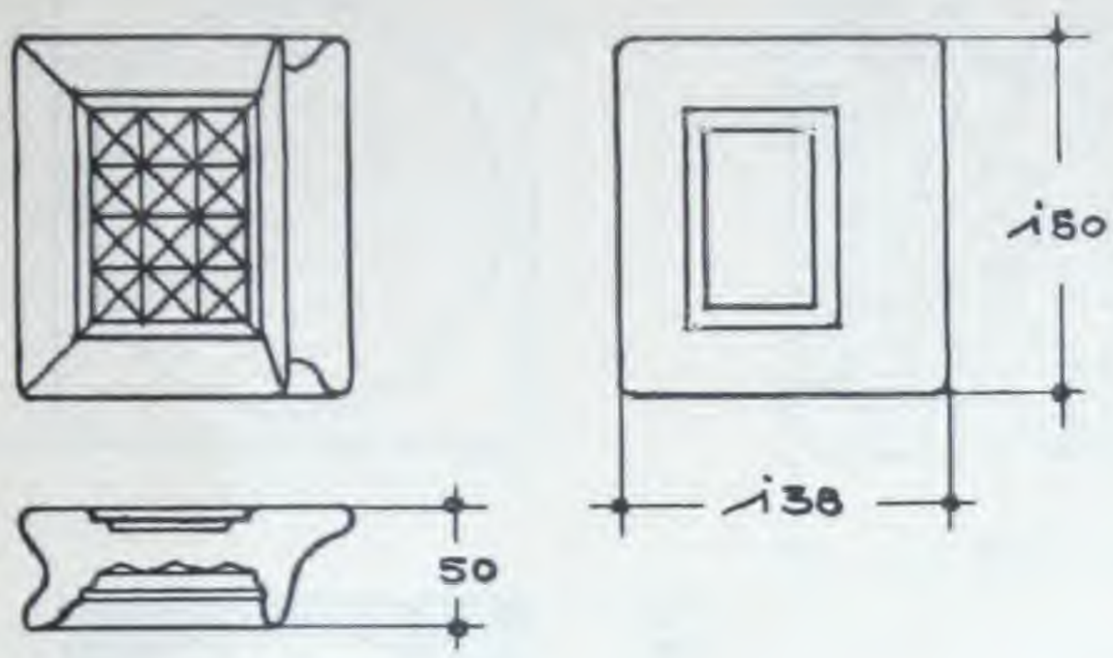

134/134/50

No. 29

Diamant - diamond - diamanté - Diamante - Diamante

1440 gr.

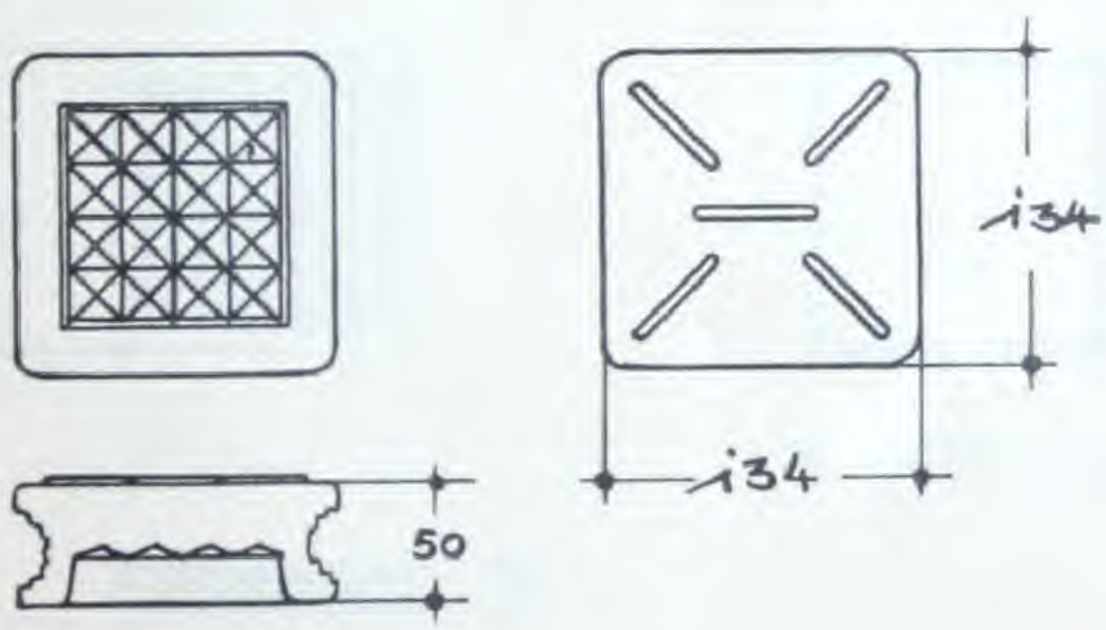

125/125/25

No. 30

Prisme - Prism - prismatique - Prismi - Prismas

990 gr.

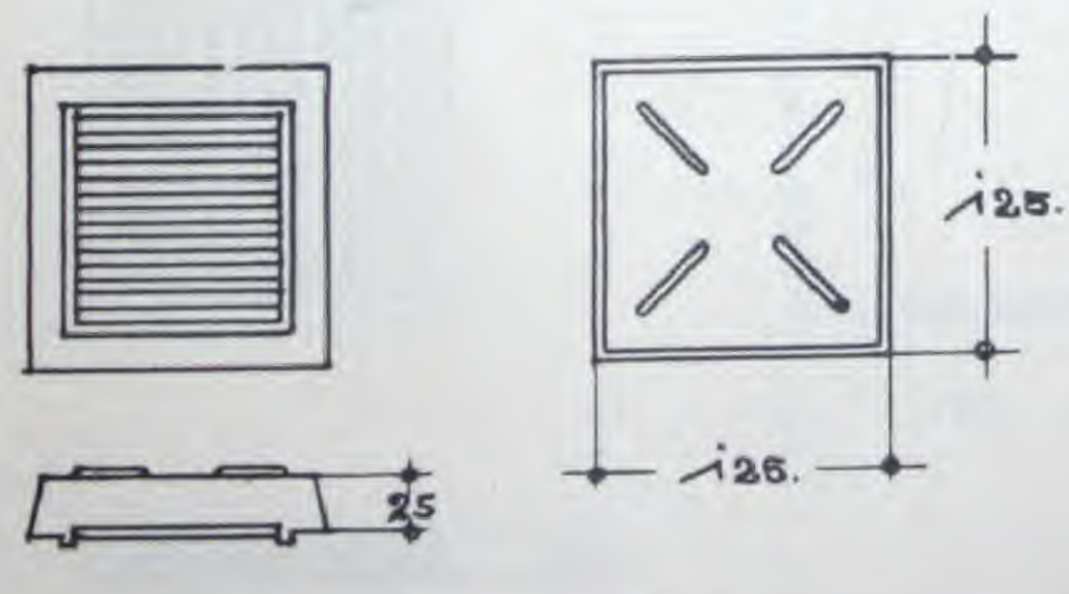

Siemens-Glas
Prismensteine und Platten

Siemens-Glass
Prismatical Glass Plates and Stones

Verre Siemens
Dalles et Pavés Prismatiques en Verre

Vetro Siemens
Blocchi e Piastrelle a Prismi

Vidrio-Siemens
Baldosas prismáticas y Losetas

200/200/40

No. 31

2580 gr.

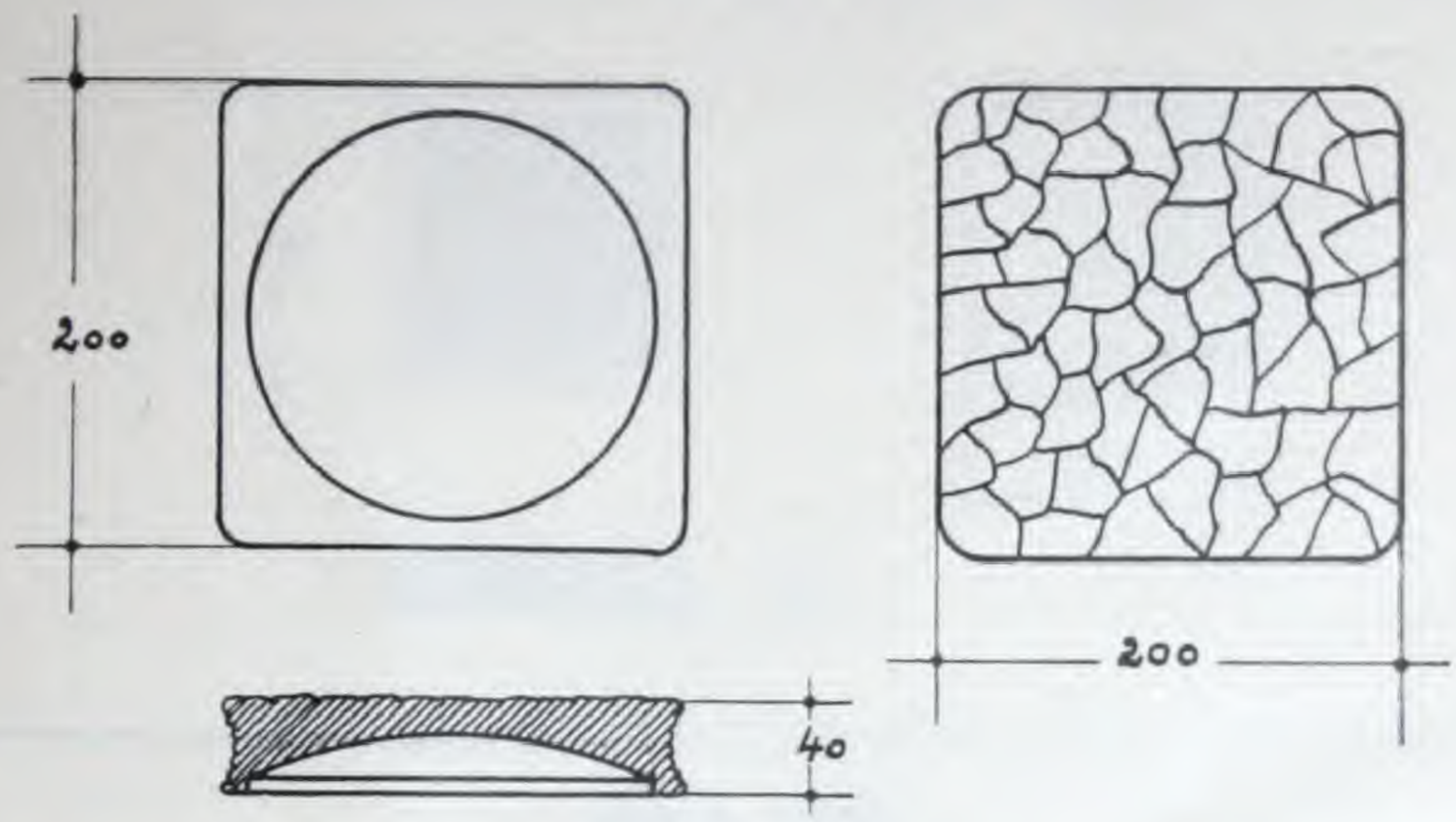

125/125/20

No. 32a

Prisme - Prism - dalle à prisme - Prismi - Prismas

580 gr.

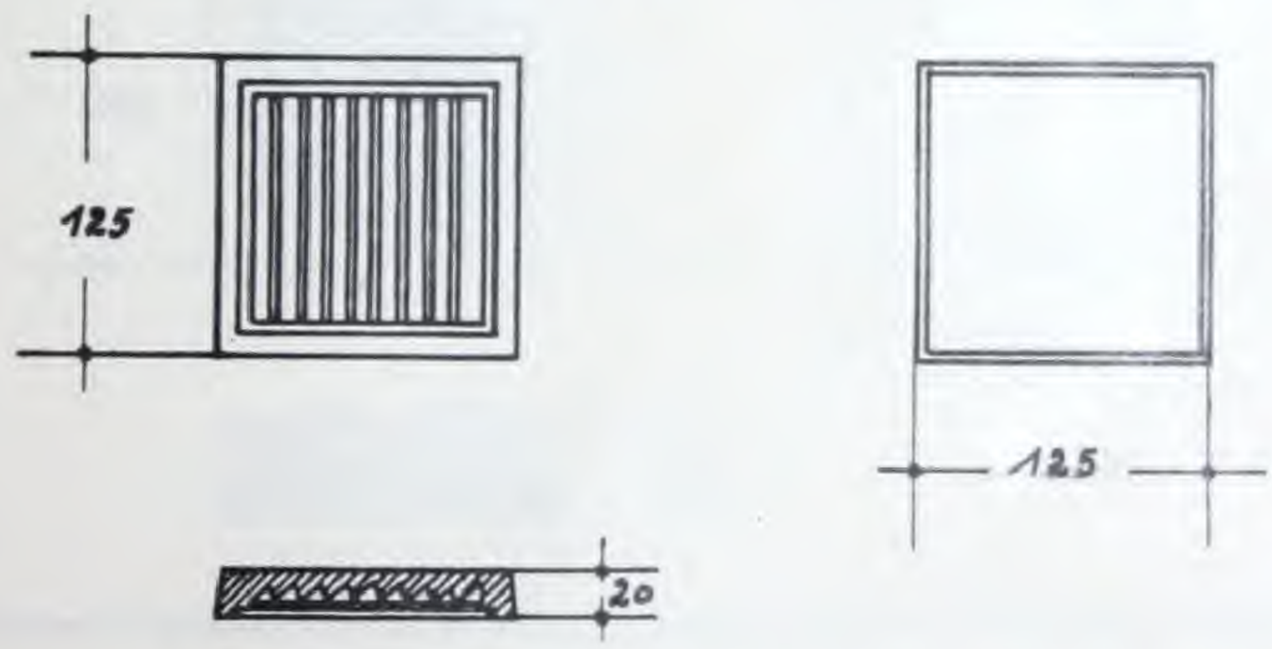

150/150/20

No. 33a

Prisme - Prism - dalle à prisme - Prismi - Prismas

900 gr.

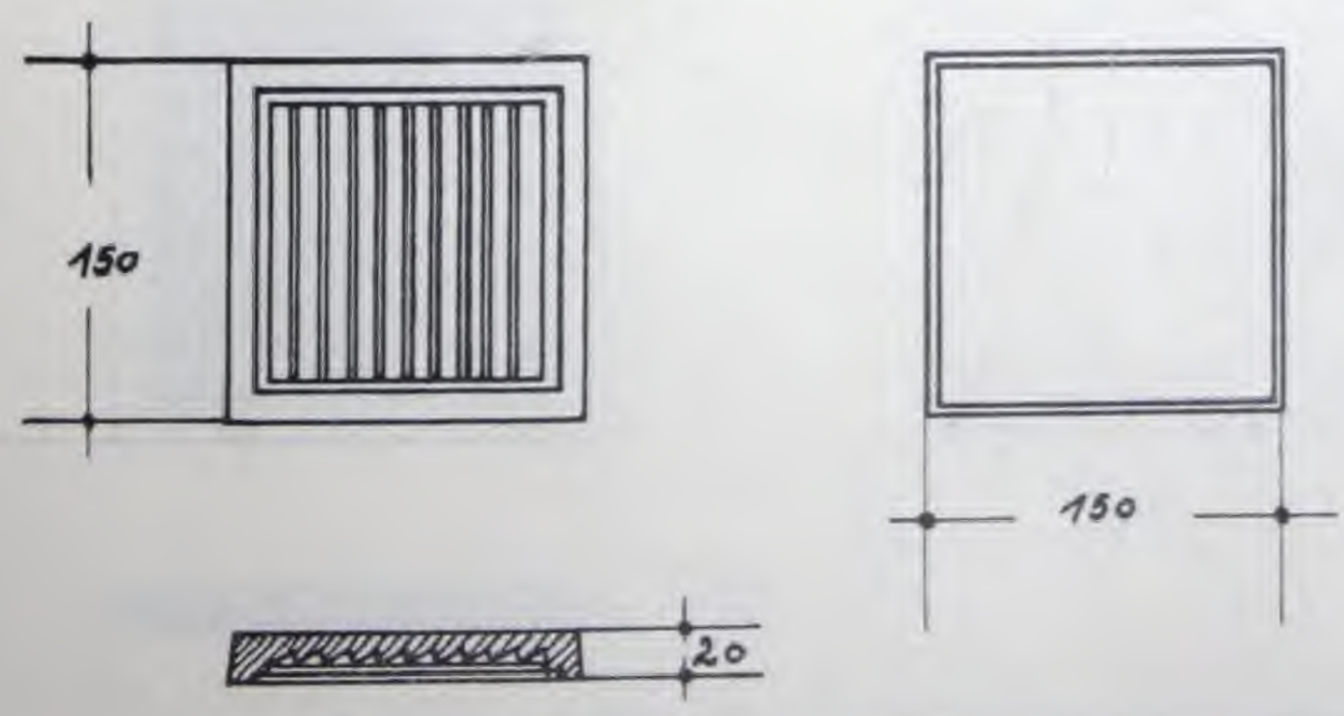

Siemens-Glas
Prismensteine und Platten

Siemens-Glass
Prismatical Glass Plates and Stones

Verre Siemens
Dalles et Pavés Prismatiques en Verre

Vetro Siemens
Blocchi e Piastrelle a Prismi

Vidrio-Siemens
Baldosas prismáticas y Losetas

125/125/22

No. 34

800 gr.

Diamant - diamond - diamanté - Diamante - Diamante

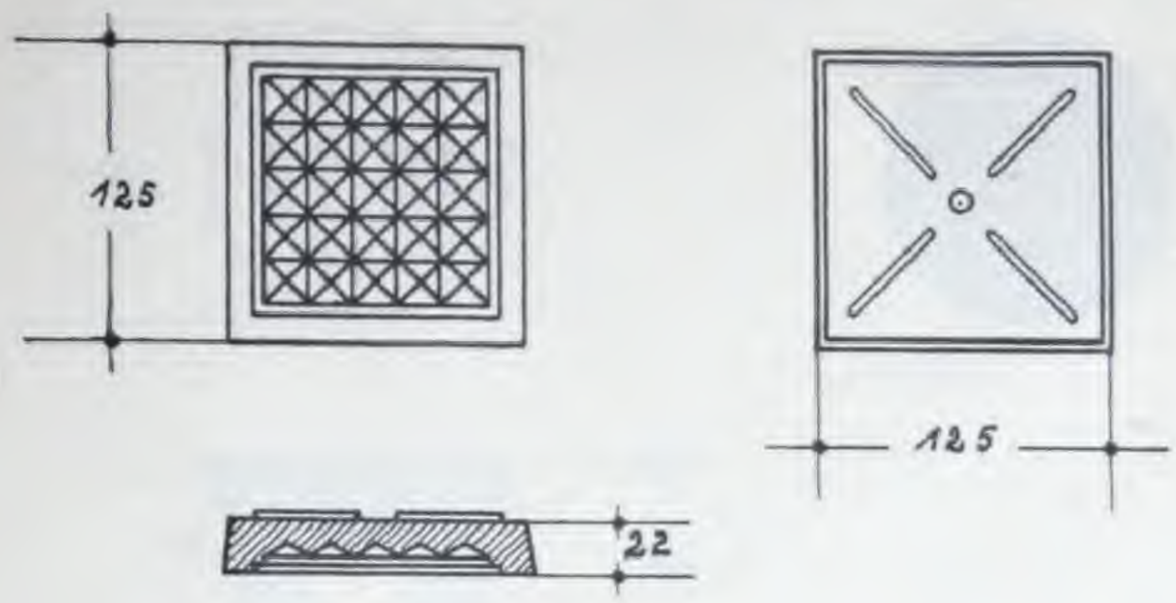

150/150/40

No. 35

1290 gr.

Diamant - diamond - diamanté - Diamante - Diamante

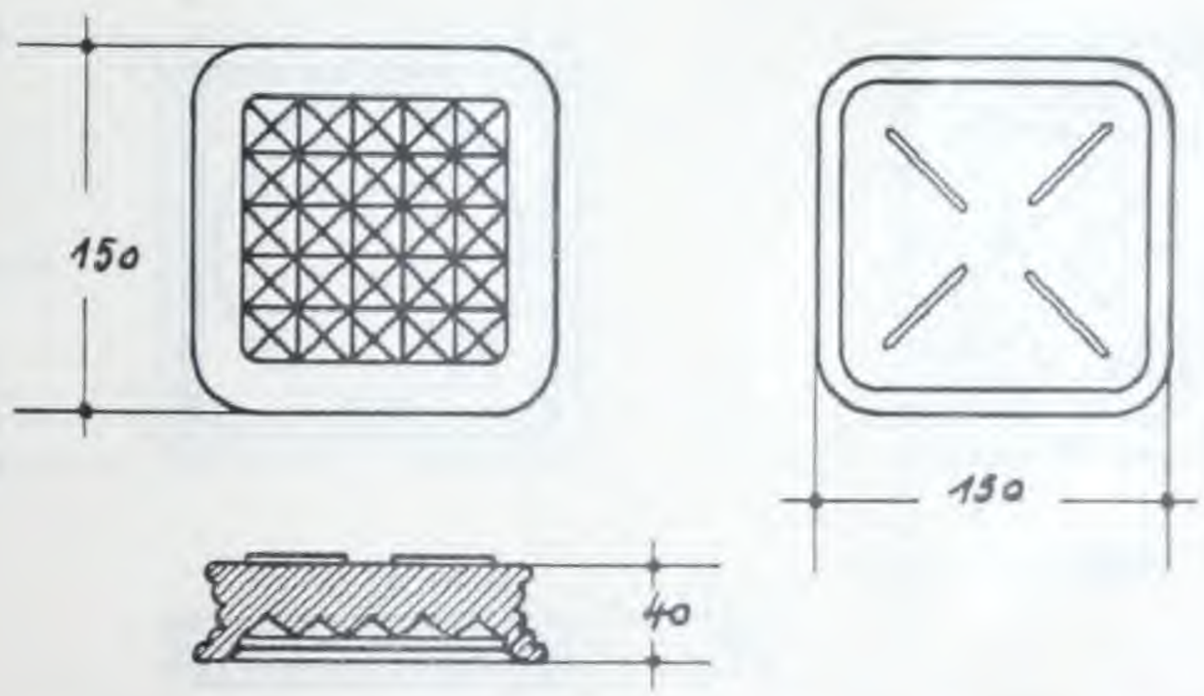

200/200/15

No. 36

1150 gr.

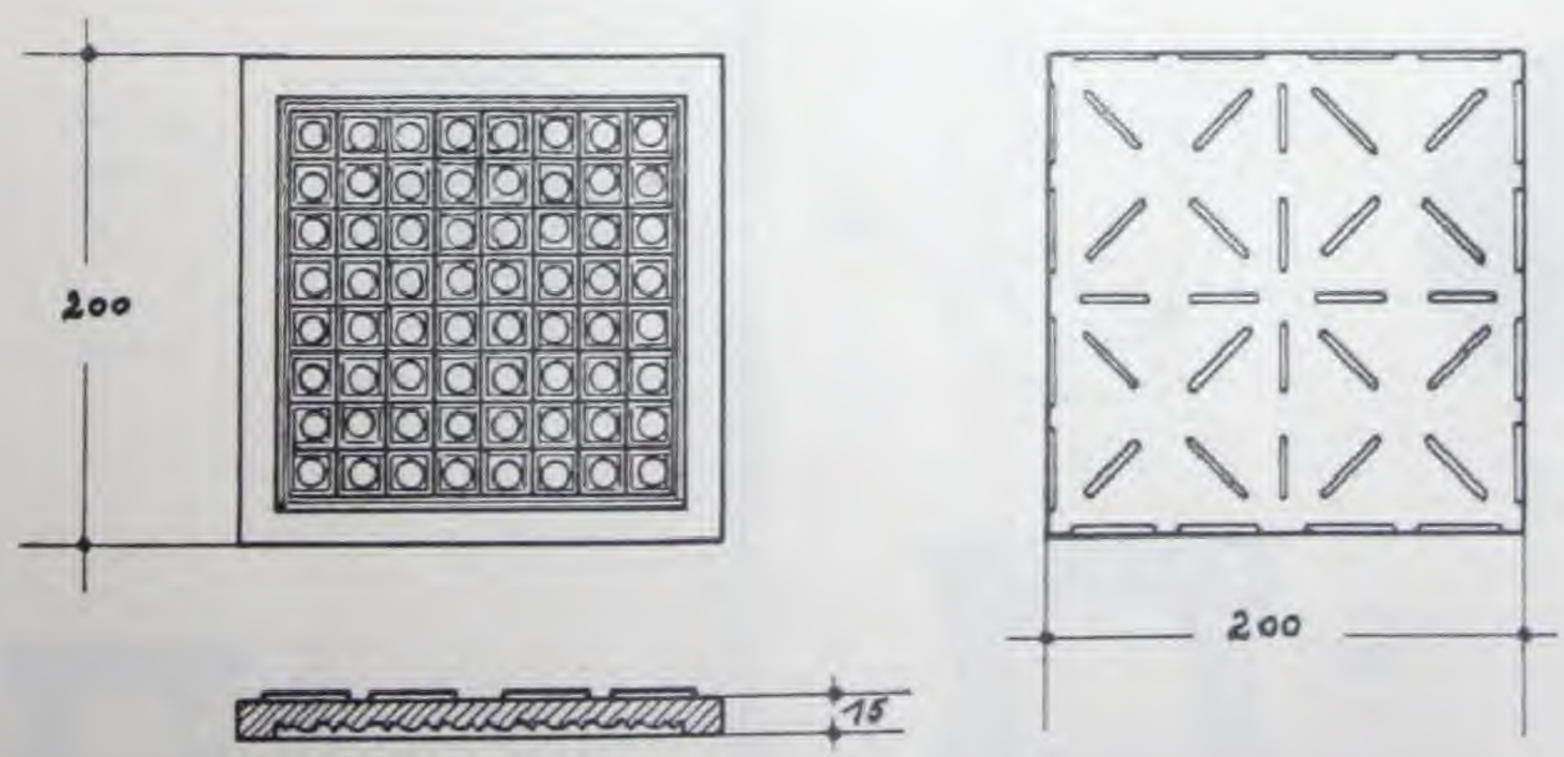

Siemens-Glas
Prismensteine und Platten

Siemens-Glass
Prismatical Glass Plates and Stones

Verre Siemens
Dalles et Pavés Prismatiques en Verre

Vetro Siemens
Blocchi e Piastrelle a Prismi

Vidrio-Siemens
Baldosas prismáticas y Losetas

120 ⌀ / 80

No. 37

1470 gr.

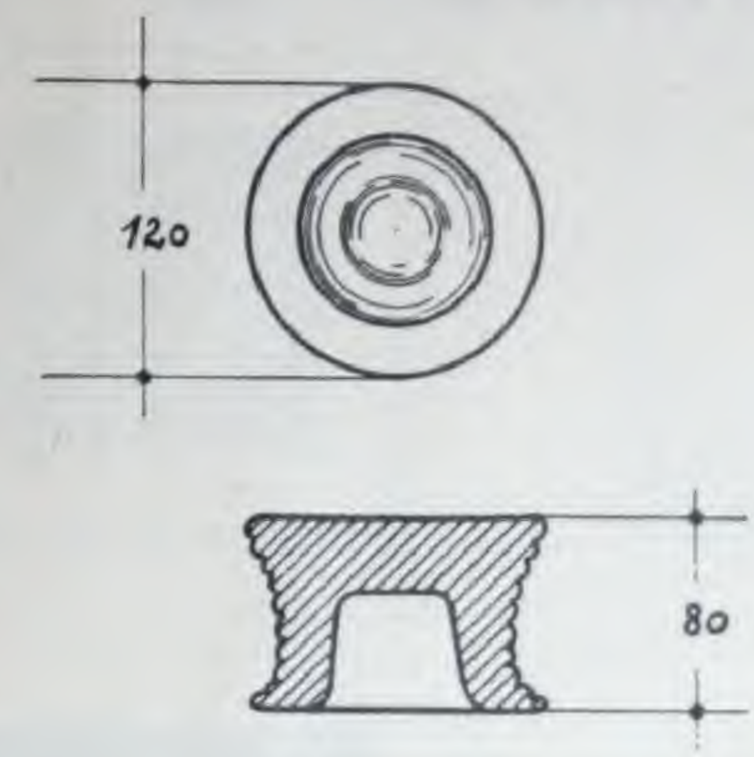

174/174/22

No. 38

1470 gr.

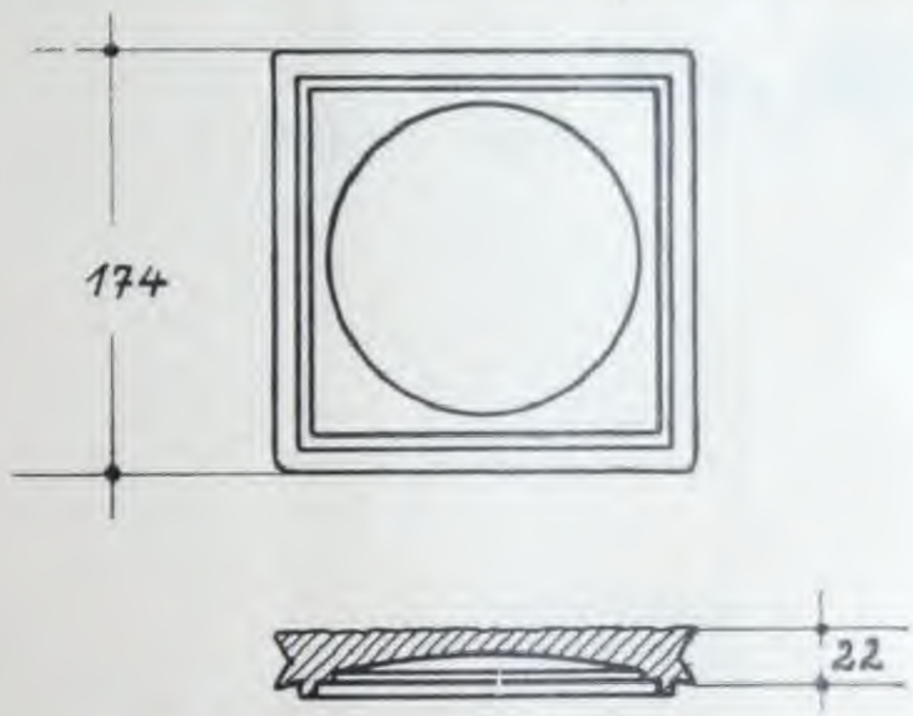

100 ⌀/60

No. 39

820 gr.

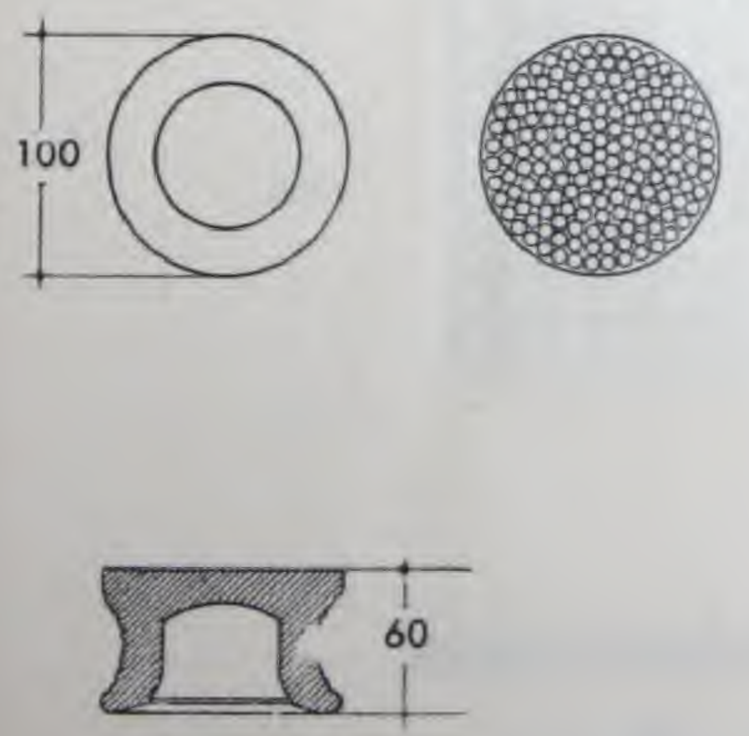

145 ⌀/100

No. 40

2450 gr.

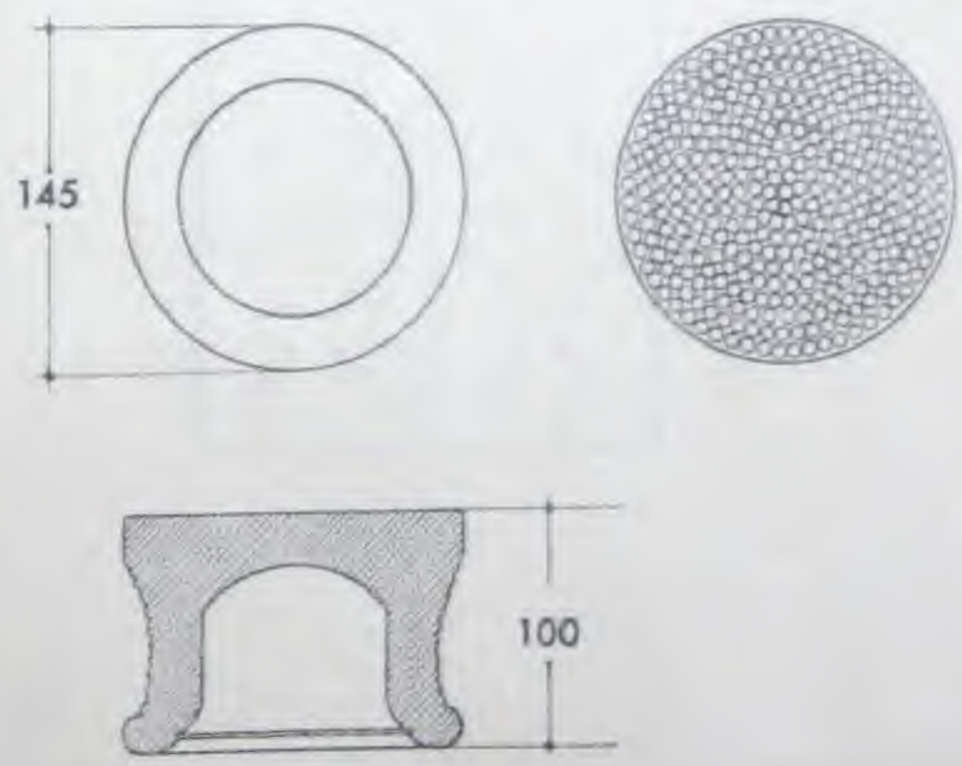

Siemens-Glas
Prismensteine und Platten

Siemens-Glass
Prismatical Glass Plates and Stones

Verre Siemens
Dalles et Pavés Prismatiques en Verre

Vetro Siemens
Blocchi e Piastrelle a Prismi

Vidrio-Siemens
Baldosas prismáticas y Losetas

200/200/45

No. 41

2700 gr.

Diamant - diamond - diamanté - Diamante - Diamante

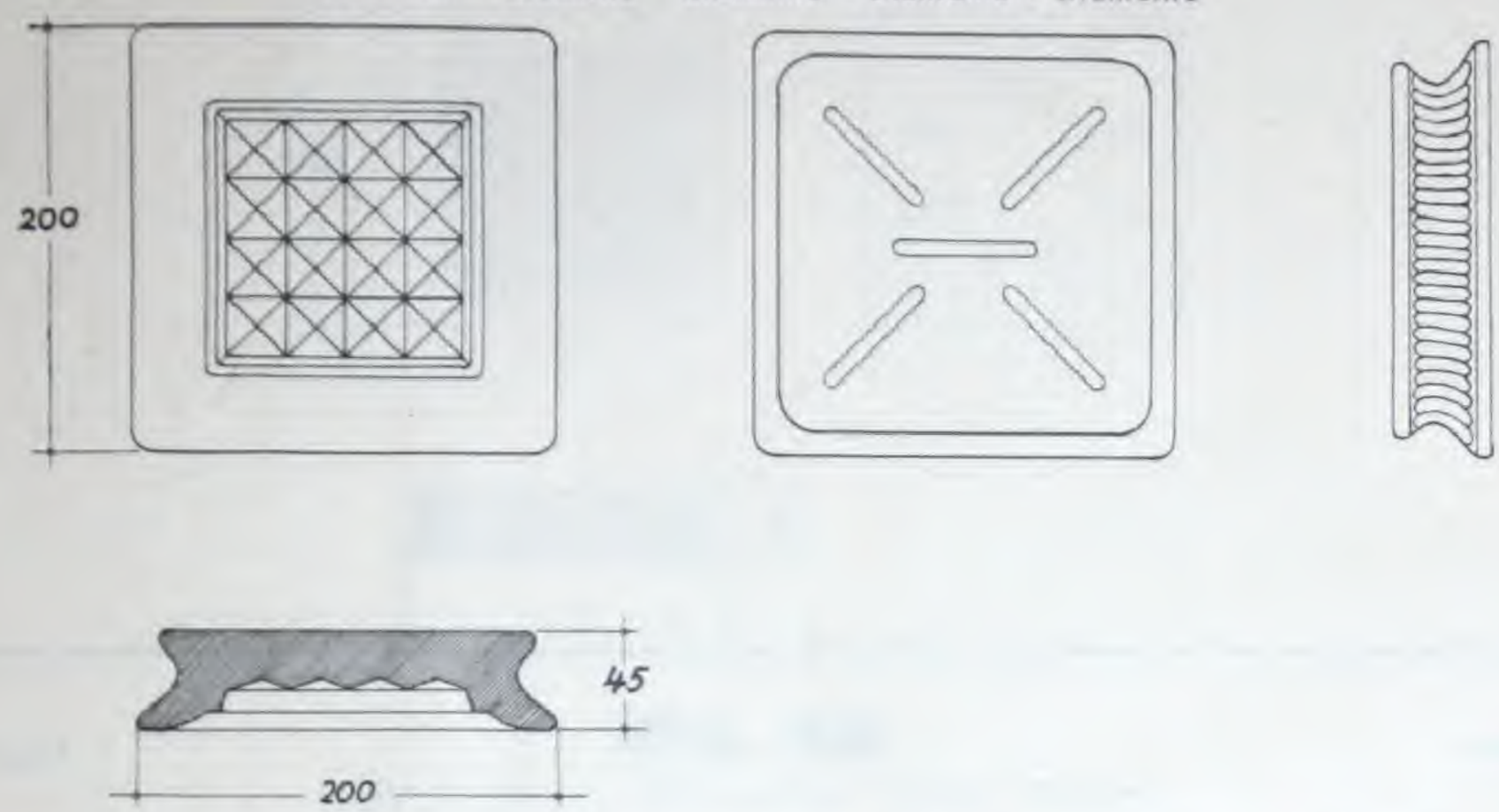

105/105/30

No. 42

750 gr.

Diamant - diamond - diamanté - Diamante - Diamante

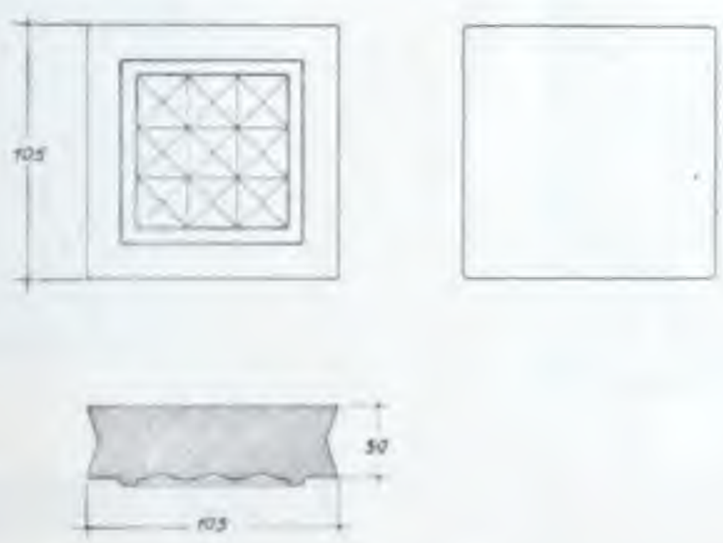

200/200/15

No. 43

1300 gr.

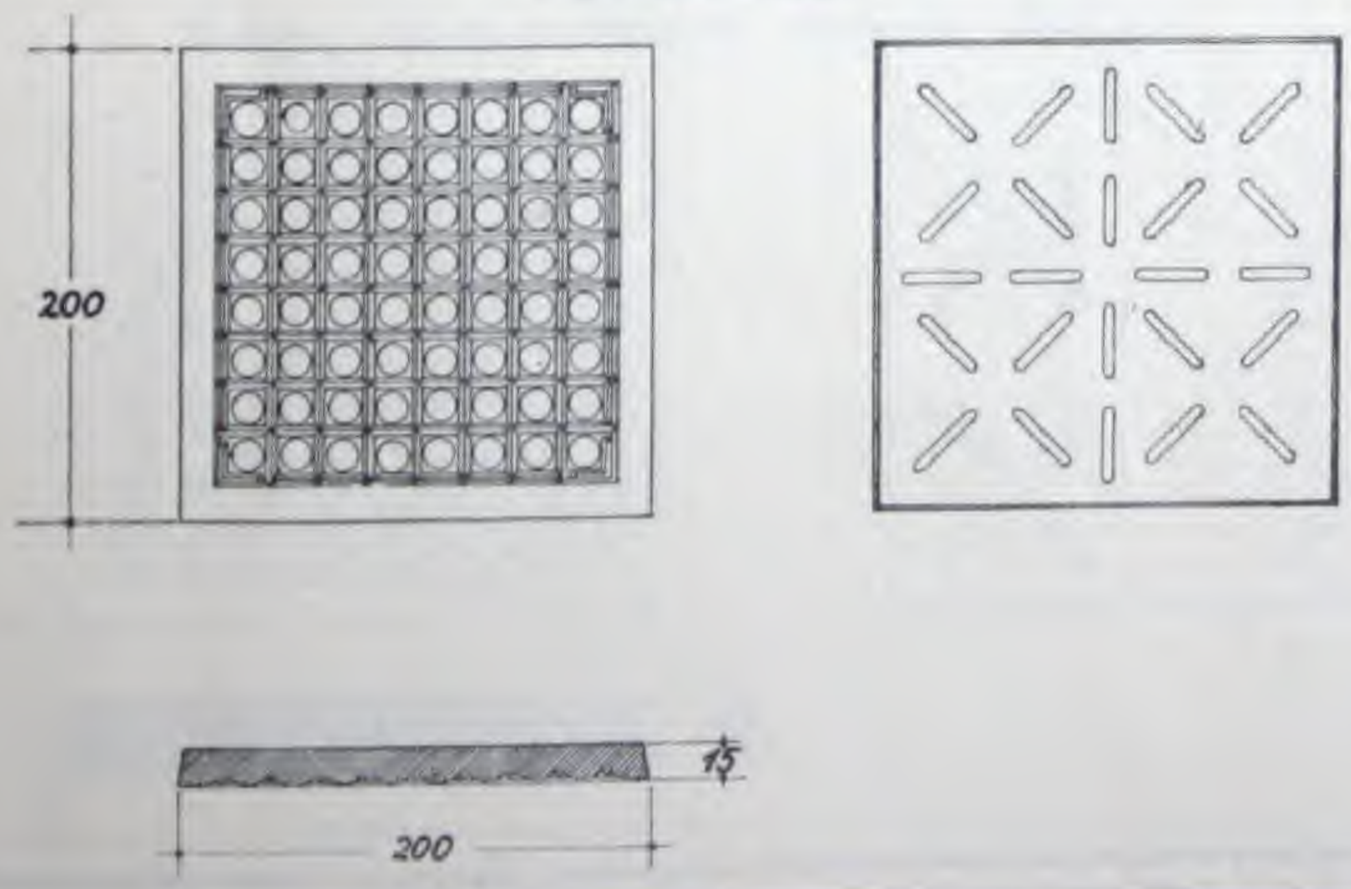

Siemens-Glas
Prismensteine und Platten

Siemens-Glass
Prismatical Glass Plates and Stones

Verre Siemens
Dalles et Pavés Prismatiques en Verre

Vetro Siemens
Blocchi e Piastrelle a Prismi

Vidrio-Siemens
Baldosas prismáticas y Losetas

150/150/30

No. 44

1420 gr.

Diamant - diamond - diamanté - Diamante - Diamante

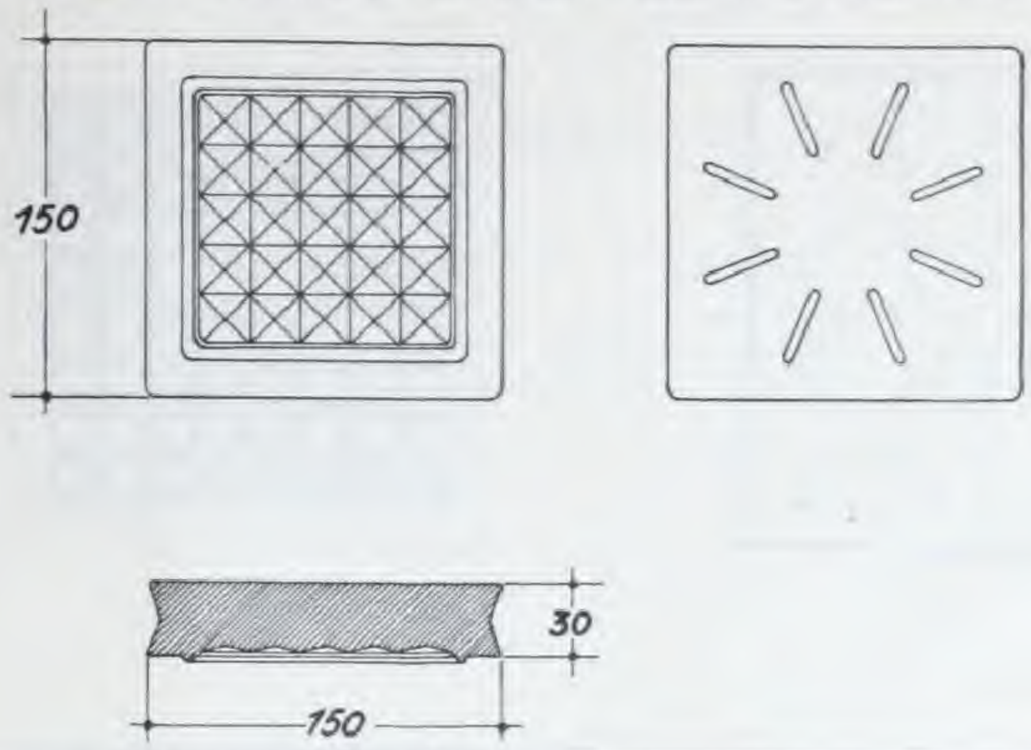

370/370/25

No. 45

8000 gr.

Prisme - Prism - dalle à prisme - Prismi - Prismas

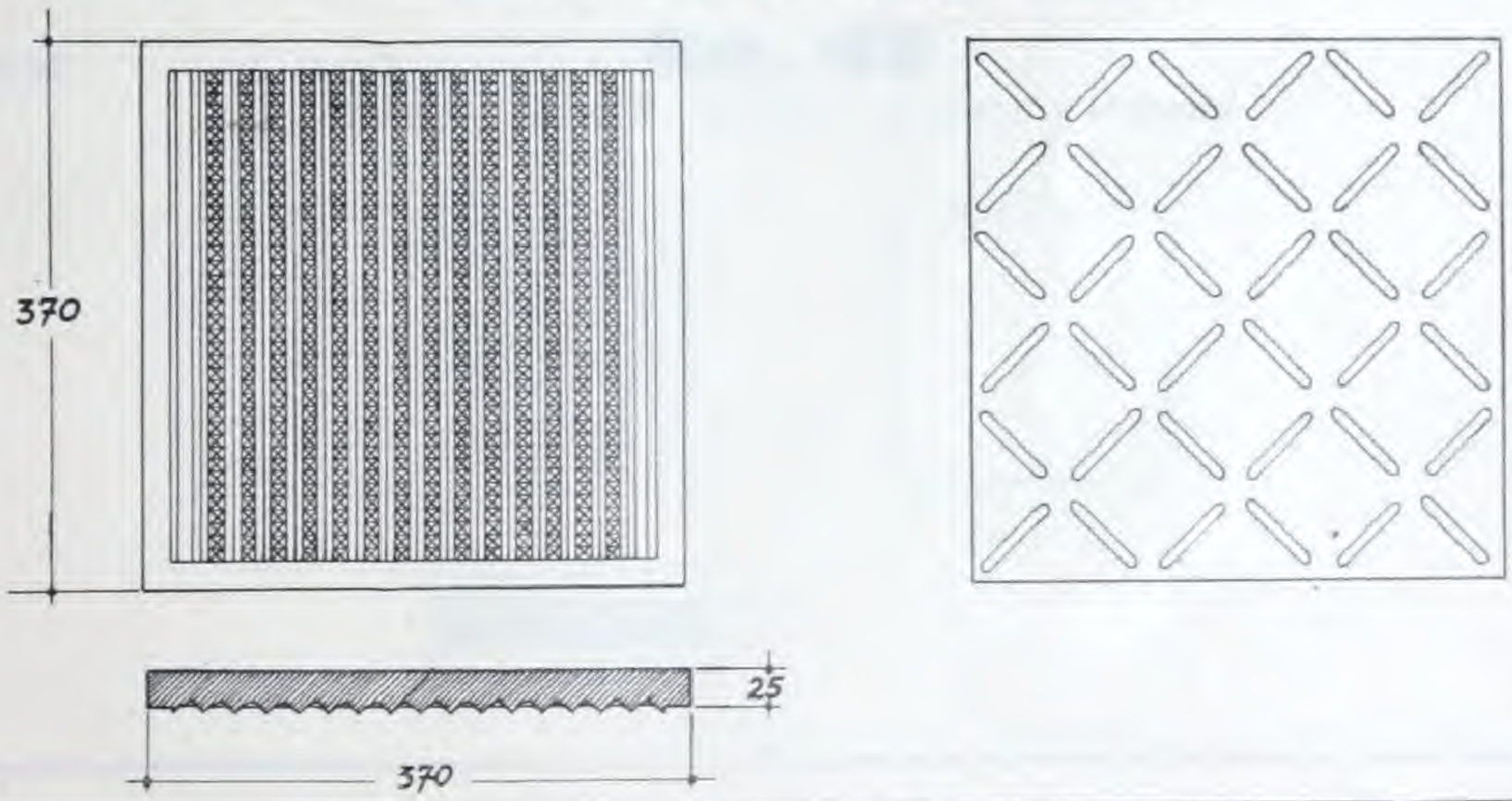

210/250/25

No. 46

2900 gr.

Diamant - diamond - diamanté - Diamante - Diamante

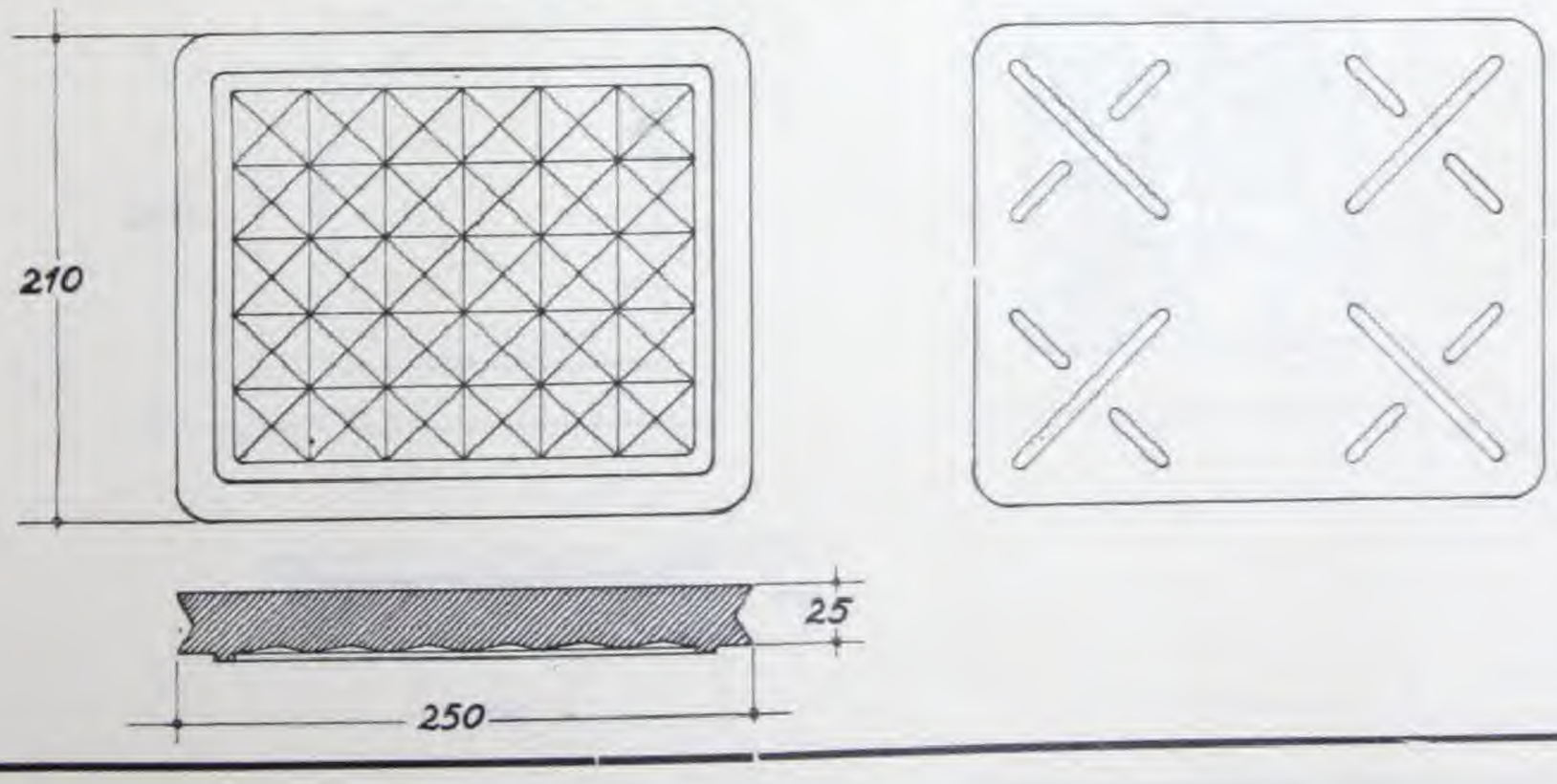

Siemens-Glas
Prismensteine und Platten

Siemens-Glass
Prismatical Glass Plates and Stones

Verre Siemens
Dalles et Pavés Prismatiques en Verre

Vetro Siemens
Blocchi e Piastrelle a Prismi

Vidrio-Siemens
Baldosas prismáticas y Losetas

200/200/18

No. 47

1600 gr.

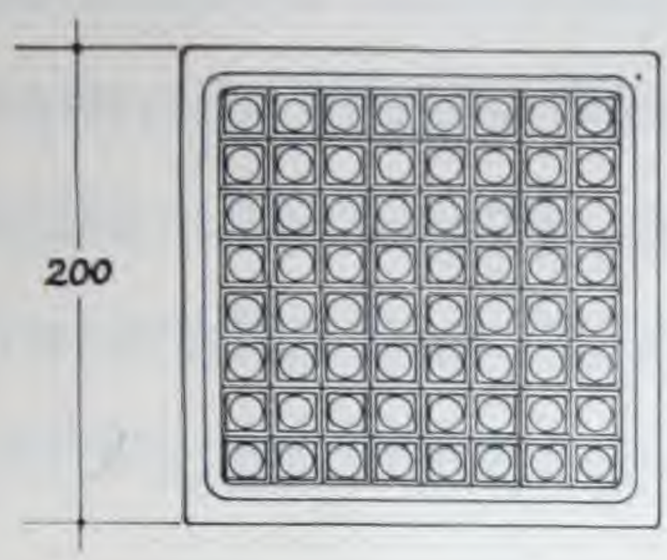

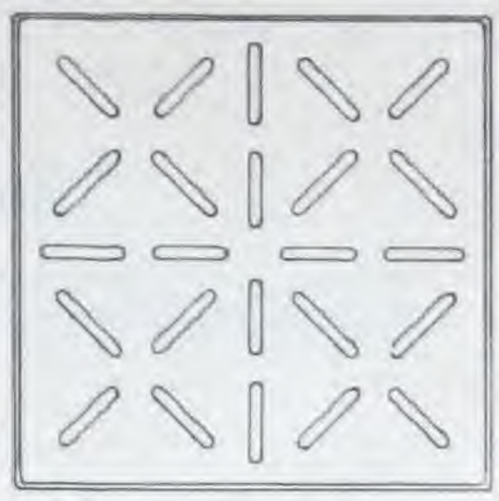

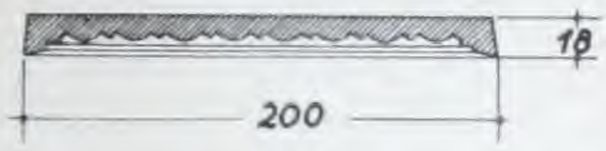

125/125/22

No. 48

700 gr.

Diamant - diamond - diamanté - Diamante - Diamante

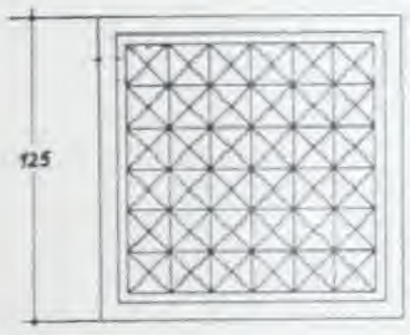

200/200/40

No. 49

2400 gr.

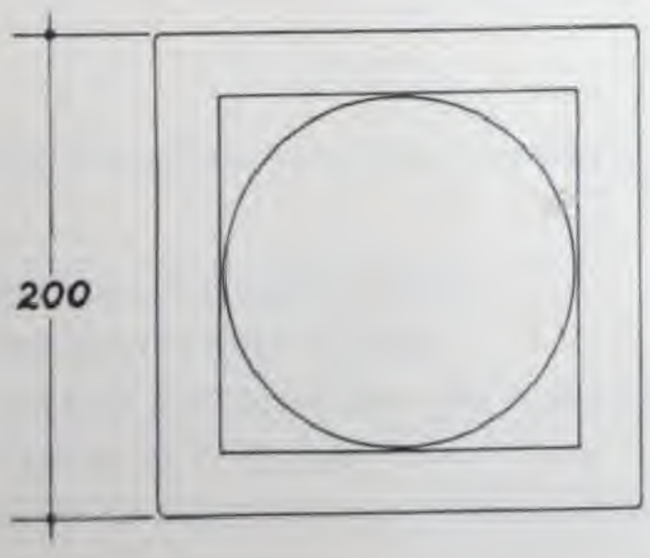

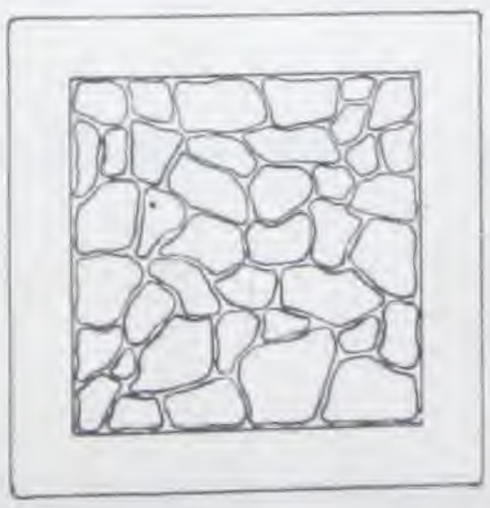

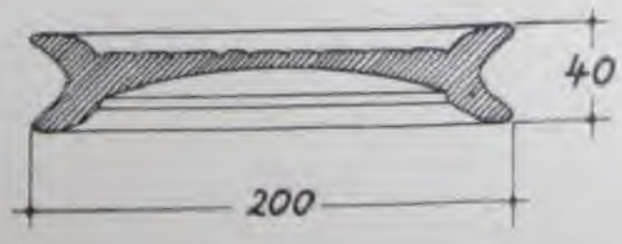

Siemens-Fußbodenplatten
Siemens Floor Plates
Dalles en Verre „Siemens"
Piastrelle per Pavimento Siemens
Baldosas Siemens

weiss und halbweiss
white and half white
en verre extra-clair et mi-blanc
bianche e mezze bianche
de vidrio blanco y medio-blanco para cuadrículas de hierro

200/200/20

No. 2004

Fußbodenplatte, gekuppt — Floor Plates with square raised surface
Dalle en verre, quadrillée — Piastrella quadrettata — Superficie con cuadritos

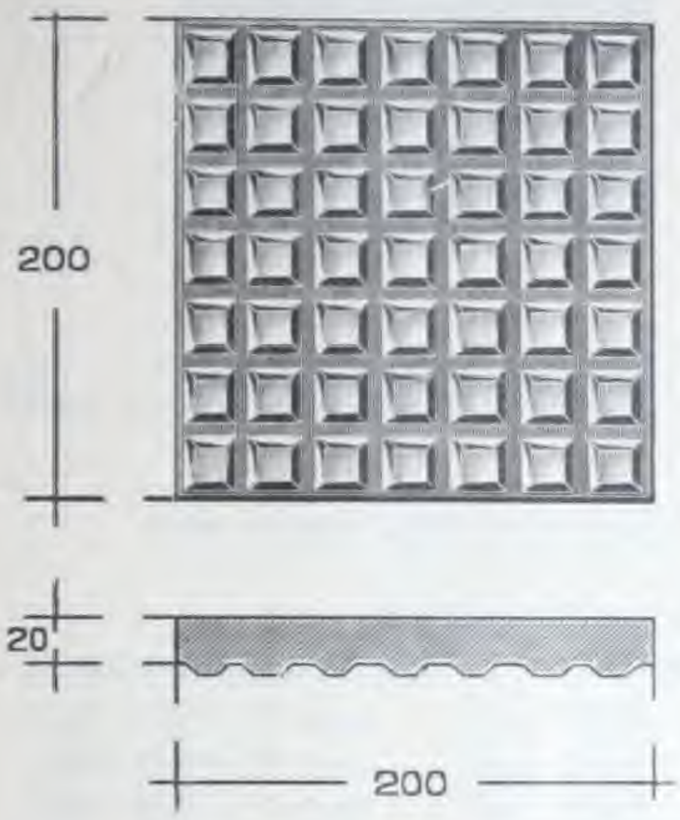

Vorhandene Größen — Stock sizes
Dimensions courantes — Misuri correnti — Tamaños en existencia

150×150×20	*mm*	mit / with / avec / con	20	Kuppen - raised parts - carrés en relief - quadretti - cuadritos	No.	2015
150×150×20	„	„	49	„	„	2013
160×160×20	„	„	25	„	„	2011
160×168×20	„	„	25	„	„	2035
163×163×20	„	„	25	„	„	2012
163×163×20	„	„	49	„	„	2041
165×165×20	„	„	25	„	„	2005
170×175×20	„	„	25	„	„	2039
190×190×20	„	„	49	„	„	2065
200×200×20	„	„	49	„	„	2004
220×220×20	„	„	49	„	„	2016
250×250×25	„	„	64	„	„	2031
135×135×25	„	„	25	„	„	2112
145×145×25	„	„	25	„	„	2113
160×160×24	„	„	49	„	„	2110
190×190×15	„	„	49	„	„	2091

In den vorangeführten Stärken sind die Kuppen nicht mitgemessen — In the above mentioned sizes the raised parts are not included. (measured) — Dans les épaisseurs ci-dessus les carrées en relief ne sont pas compris — I quadretti non sono compresi negli spessori segnati — El grueso mencionado de las baldosas se entiende sin los cuadritos en relieve.

Siemens-Glas
Prismensteine und Platten

Siemens-Glass
Prismatical Glass Plates and Stones

Verre Siemens
Dalles et Pavés Prismatiques en Verre

Vetro Siemens
Blocchi e Piastrelle a Prismi

Vidrio Siemens
Baldosas prismáticas y Losetas

200/200/20

No. 2008

Fußbodenplatte, gerippt — Floor Plates with ribbed surface — Dalle en verre, striée
Piastrella a costa — Superficie estriada

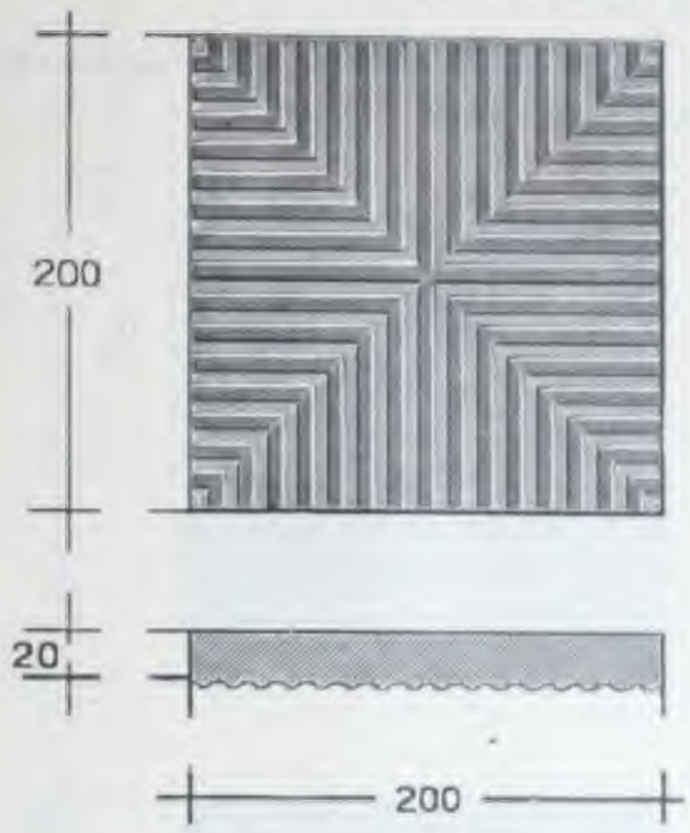

Vorhandene Größen — Ready sizes
Dimensions courantes — Misure correnti — Tamaños en existencia

150×150×15 *mm*	No. 2009	220×220×25 *mm*	No. 2030
185×189×22 *mm*	No. 2024	235×235×30 *mm*	No. 2017
200×200×20 *mm*	No. 2008	235×235×20 *mm*	No. 2109

286/286/20

No. 2037

Fußbodenplatte, gerippt — Floor Plates with ribbed surface — Dalle en verre, striée
Piastrella a costa — Superficie estriada

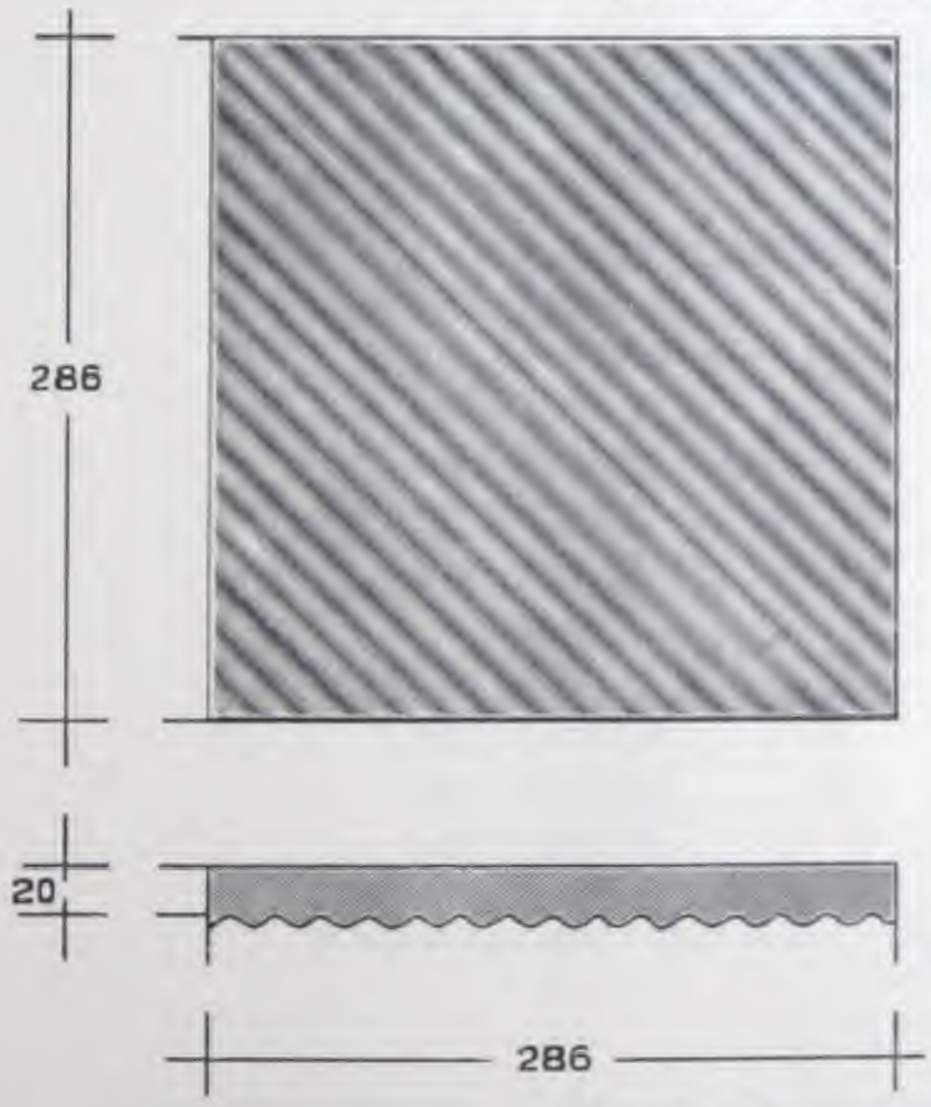

Vorhandene Größen — Ready sizes
Dimensions courantes — Misure correnti — Tamaños en existencia

160×160×20 *mm*	No. 2010
160×160×40 *mm*	No. 2042
286×286×20 *mm*	No. 2037

200/200/20

No. 2025

Fußbodenplatte, gekörnt — Floor Plates with grained surface — Dalle en verre unie sablée Piastrella granulata — Superficie granulada

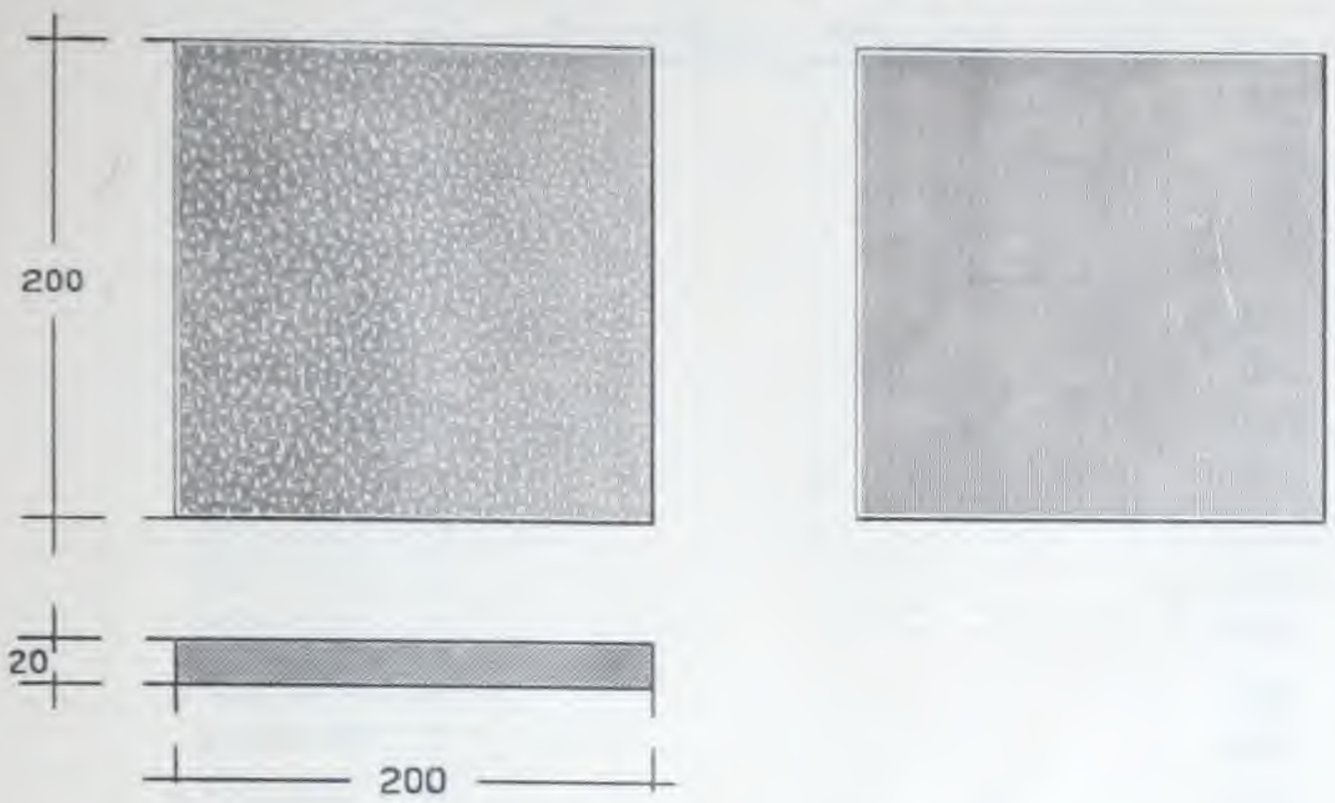

Vorhandene Größen — Stock sizes
Dimensions courantes — Misure correnti — Tamaños en existencia

100×100×20 *mm*	Oberfläche glatt - Surface smooth - à surface unie - superficie granulata - superficie granulada		No. 2044*
160×160×20	„	„	„ 2043*
275×275×20	„	„	„ 2038
240×240×20	„	„	„ 2106
146×151×20 *mm*	Oberfläche gekörnt - Surface grained - unie sablée, superficie granulata, superficie granulada		No. 2026
160×160×20	„	„	„ 2018
200×200×20	„	„	„ 2025
216×216×20	„	„	„ 2028
220×220×20	„	„	„ 2029
240×280×20	„	„	„ 2022
250×250×20	„	„	„ 2020
300×300×20	„	„	„ 2040
320×320×20	„	„	„ 2061
339×384×22	„	„	„ 2063
160×160×25	„	„	„ 2045
160×180×25	„	„	„ 2046
214×214×26	„	„	„ 2058
247×247×25	„	„	„ 2064
160×160×30	„	„	„ 2023

*) Kanten abgerundet — edges rounded — côtes arrondis — márgini ritonde — bordes retondeados

In den vorangeführten Stärken sind die Kuppen nicht mitgemessen — In the above mentioned sizes the raised parts are not included (mensured) — Dans les épaisseurs ci-dessus les carrés en relief ne sont pas compris — I quadretti non sono compresi negli spessori segnati — El grueso mencionado de las baldosas se entiende sin los cuadritos.

Siemens-Glas
Prismensteine und Platten

Siemens-Glass
Prismatical Glass Plates and Stones

Verre Siemens
Dalles et Pavés Prismatiques en Verre

Vetro Siemens
Blocchi e Piastrelle a Prismi

Vidrio Siemens
Baldosas prismáticas y Losetas

Vorhandene Größen*— Stock sizes
Dimensions courantes — Misure correnti — Tamaños en existencia

240×240×30 *mm*	Oberfläche gekörnt - Surface grained - unie sablée, superficie granulata, superficie granulada		No. 2019
260×325×30	„	„	„ 2047
285×285×30	„	„	„ 2048
300×300×30	„	„	„ 2021
204×204×20	„	„	„ 2072
150×150×25	„	„	„ 2073
310×240×35	„	„	„ 2074
340×270×35	„	„	„ 2075
285×275×35	„	„	„ 2076
316×313×25	„	„	„ 2077
328×328×25	„	„	„ 2078
328×313×25	„	„	„ 2079
336×328×25	„	„	„ 2080
343×332×25	„	„	„ 2081
390×313×25	„	„	„ 2082
390×328×25	„	„	„ 2083
390×376×25	„	„	„ 2084
310×310×30	„	„	„ 2085
280×290×30	„	„	„ 2087
280×300×30	„	„	„ 2088
290×300×30	„	„	„ 2089
300×340×30	„	„	„ 2090
300×300×25	„	„	„ 2092
150×150×20	„	„	„ 2093*
150×120×15	„	„	„ 2100
280×280×20	„	„	„ 2101
260×325×25	„	„	„ 2104
285×285×15	„	„	„ 2105
240×240×25	„	„	„ 2107
200×200×15	„	„	„ 2108
200×200×30	„	„	„ 2111
240×240×15	„	„	„ 2114

*) Isolatorenplatten — Insulator-plates — Dalles isolantes — Piastrelli isolanti — Baldosas

In den vorangeführten Stärken sind die Kuppen nicht mitgemessen — In the above mentioned sizes the raised parts are not included. (mensured) — Dans les épaisseurs ci-dessus les carrés en relief ne sont pas compris — I quadretti non sono compresi negli spessori segnati — El grueso mencionado de las baldosas se entiende sin los cuadritos en relieve.

167/167/25

No. 2055

Fußbodenplatte, gekuppt — Floor Plates whit raised surface — Dalle en verre quadrillée Piastrella quadrettata — Superficie con cuadritos

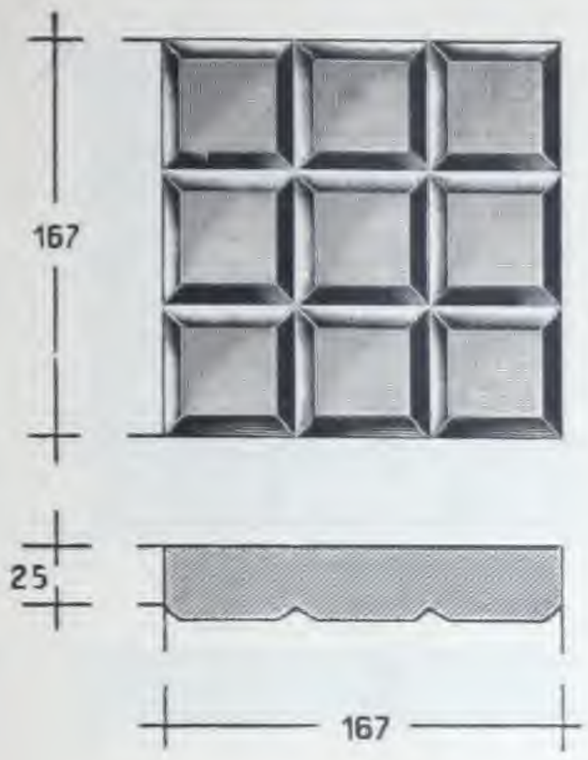

Vorhandene Größen — Stock sizes
Dimensions courantes — Misure correnti — Tamaños en existencia

166×167×18	*mm*	mit / with / avec / con	9	Kuppen - raised parts - carrés en relief - quadretti - cuadritos	No.	2050
167×167×18	„	„	9	„	„	2051
160×170×18	„	„	9	„	„	2052
167×170×18	„	„	9	„	„	2053
166×167×25	„	„	9	„	„	2054
167×167×25	„	„	9	„	„	2055
166×170×25	„	„	9	„	„	2056
167×170×25	„	„	9	„	„	2057
160×220×25	„	„	12	„	„	2059
210×210×35	„	„	9	„	„	2070
167×167×15	„	„	9	„	„	2051a

In den vorangeführten Stärken sind die Kuppen nicht mitgemessen — In the above mentioned sizes the raised parts are not included. (measured) — Dans les épaisseurs ci-dessus les carrés en relief ne sont pas compris — I quadretti non sono compresi negli spessori segnati — El grueso mencionado de las baldosas se entiende sin los cuadritos en relieve.

200/200/25

No. 2062

Fußbodenplatte, gekuppt — Floor Plates with square raised surface
Dalle en verre, quadrillée — Piastrella quadrettata — Superficie con cuadritos

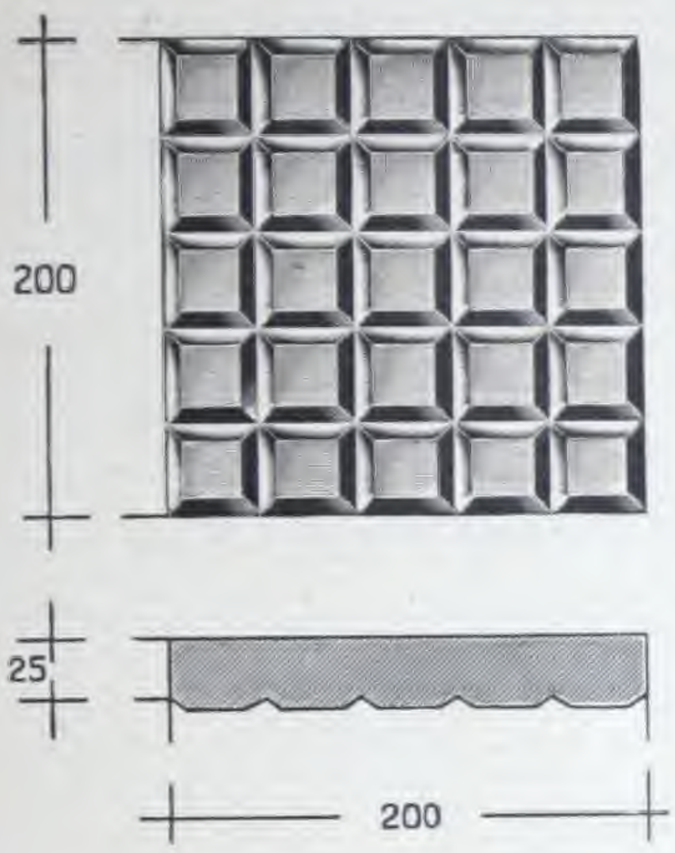

Vorhandene Größen — Stock sizes
Dimensions courantes — Misuri correnti — Tamaños en existencia

133×141×35	*mm*	mit / with / avec / con	20	Kuppen - raised parts - carrés en relief - quadretti - cuadritos	No.	2007
146×146×20	„	„	25	„	„	2067
160×160×25	„	„	16	„	„	2006
165×165×25	„	„	16	„	„	2069
169×169×24	„	„	25	„	„	2066
160×320×25	„	„	32	„	„	2049
200×200×25	„	„	25	„	„	2062
320×320×25	„	„	64	„	„	2036
160×160×30	„	„	16	„	„	2014
200×200×35	„	„	25	„	„	2068

In den vorangeführten Stärken sind die Kuppen nicht mitgemessen — In the above mentioned sizes the raised parts are not included. (measured) — Dans les épaisseurs ci-dessus les carrés en relief ne sont pas compris — I quadretti non sono compresi negli spessori segnati — El grueso mencionado de las baldosas se entiende sin los cuadritos en relieve.

Siemens-Glasbausteine
Siemens Glass Bricks
Briques en Verre „Siemens"
Mattoni di Vetro Siemens, cavi, per costruzioni
Pieadras huecas de Vidrio Siemens

halbweiss und reinweiss
half white and white
en verre extra-clair et mi-blanc
bianchi e mezzo bianchi
enteramente blancos y medio-blancos

Siemens-Glas
Prismensteine und Platten

Siemens-Glass
Prismatical Glass Plates and Stones

Verre Siemens
Dalles et Pavés Prismatiques en Verre

Vetro Siemens
Blocchi e Piastrelle a Prismi

Vidrio Siemens
Baldosas prismáticas y Losetas

Type No. 1,

hohlgeblasen — hollow blown — soufflé, creux — soffiato — Modela No. 1, huecos soplados

Vorderansicht — front part — vue de face — Fronte — Vista de frente.

Seitenansicht — side view — vue de côté — Fianco — Vista cateral.

Type No. 2,

hohlgeblasen — hollow blown — soufflé, creux — soffiato — Modela No. 2, huecos soplados

Vorderansicht — front part — vue de face — Fronte — Vista de frente.

Seitenansicht — side view — vue de côté — Fianco — Vista cateral.

Type No. 3,

hohlgeblasen — hollow blown — soufflé, creux — soffiato — Modela No. 3, huecos soplados

Vorderansicht — front part — vue de face — Fronte — Vista de frente.

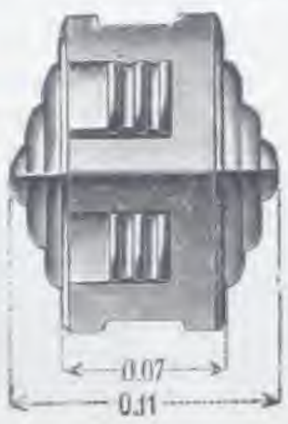

Seitenansicht — side view — vue de côté — Fianco — Vista cateral.

Für 1 m² werden benötigt: — For 1 square meter will be required: —
Par mêtre-carré: — Per 1 mt² occorrono: — Para 1 mª se precisan:

von Type	ca.	Stück	Nettogewicht per Stück ca.		gr.
from type	1 about	45 pieces	Net weight per piece about	580	gr.
du type	2 env.	50 pièces au m²	poids net env.	850	gr. par pce.
del tipo	3 ca.	55 pezzi	peso netto cadauno, circa	1000	gr.
Modelo	aprox.	piezas	Peso neto aprox.		grs. pieza

Siemens-Glas
Prismensteine und Platten

Siemens-Glass
Prismatical Glass Plates and Stones

Verre Siemens
Dalles et Pavés Prismatiques en Verre

Vetro Siemens
Blocchi e Piastrelle a Prismi

Vidrio Siemens
Baldosas prismáticas y Losetas

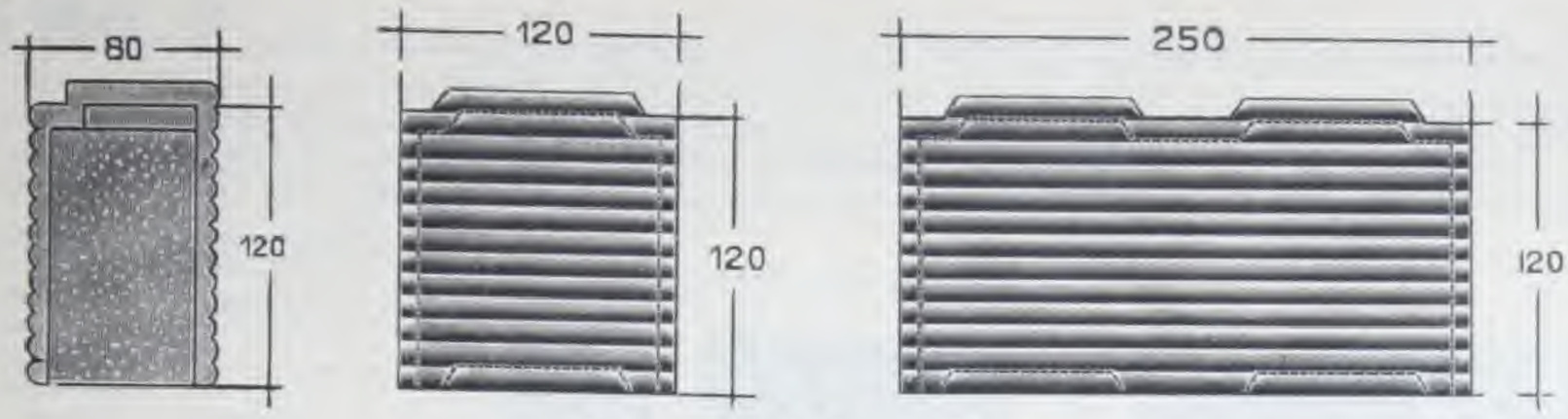

Type No. 4,

aussen gewellt, innen glatt, hohlgepresst — on the outside waved, inside smooth, hollow pressed
à l'extérieur avec ondulations, à l'intérieur lisse; moulé, creux — esternamente ondulato, internamente liscio, pressato
Modelo No. 4, Superficie exterior estriada, interior lisa, huecos prensados

für einen Quadratmeter werden benötigt: 28 Stück ganze Steine und 8 Stück halbe Steine
for 1 square meter will be required: 28 pieces hollow Bricks and 8 pieces half size Bricks
Environ: 28 briques entières au m² 8 demi-briques au m²
per un metro quadrato occorrono: 28 Mattoni interi e 8 mezzi Mattoni
Para un metro cuadrado se precisan: 28 piezas enteras y 8 medias piezas

ein ganzer Stein wiegt circa 2500 Gramm netto, ein halber Stein wiegt circa . 1300 Gramm netto
One Brick weighs about 2500 grammes net, half Brick weighs about . . . 1300 grammes net
1 brique entière pèse environ 2500 gr. net, ½ brique entière pèse environ . . 1300 gr. net
un Mattone intero pesa circa 2500 grammi, netto, un mezzo Mattone pesa circa . 1300 grammi, netto
Una pieza entere pesa aproximadamente 2500 grs. neto, una media pieza pesa aproximadamente 1300 grs. neto

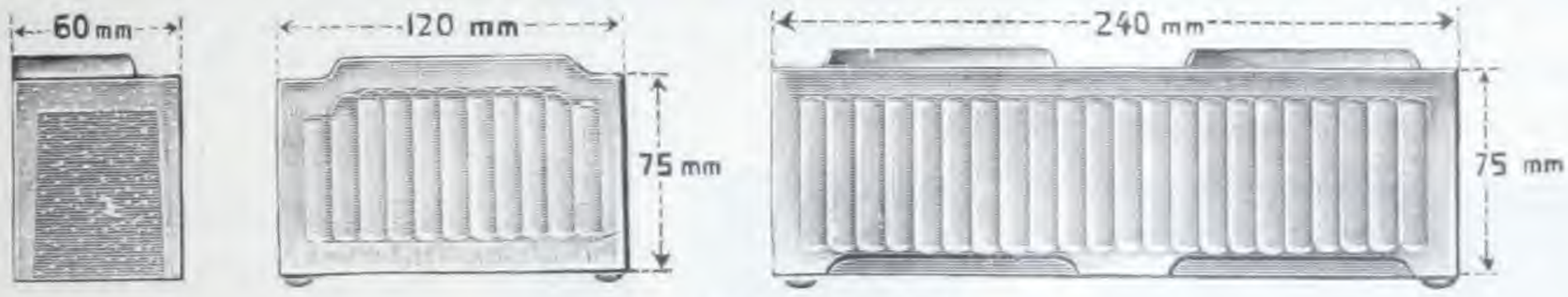

Type No. 5,

mit Innenrippen, aussen glatt, hohlgepresst — with inside ribs, on the outside smooth, hollow-pressed
à l'extérieur lisse, à l'intérieur avec ondulations; moulé, creux — internamente ondulato, esternamente liscio, pressato
Modelo No. 5, Superficie exterior lisa, interior estriada, huecos prensados

für einen Quadratmeter werden benötigt: 46 Stück ganze Steine und 12 Stück halbe Steine
for 1 square meter will be required: 46 pieces hollow Bricks and 12 pieces half size Bricks
Environ: 46 briques entières au m² 12 demi-briques au m²
per un metro quadrato occorrono: 46 Mattoni interi e 12 mezzi Mattoni
Para un metro cuadrado se precisan: 46 piezas enteras y 12 medias piezas

ein ganzer Stein wiegt circa 1000 Gramm netto, ein halber Stein wiegt circa . . 550 Gramm netto
One Brick weighs about 1000 grammes net, half Brick weighs about . . . . 550 grammes net
1 brique entière pèse environ 1000 gr. net, ½ brique entière pèse environ . . . . 550 gr. net
un Mattone intero pesa circa 1000 grammi, netto, un mezzo Mattone pesa circa . . 550 grammi, netto
Una pieza entere pesa aproximadamente 1000 grs. neto, una media pieza pesa aproximadamente 550 grs. neto

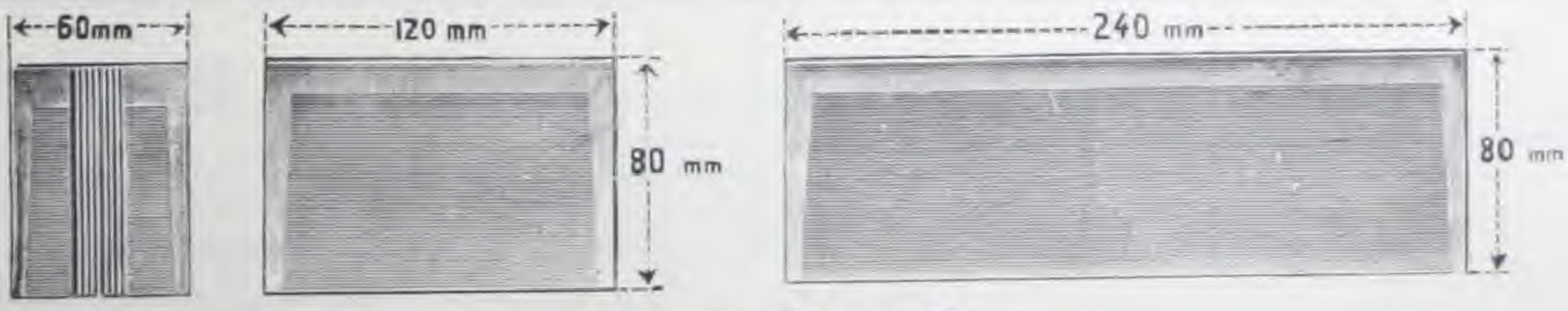

Type No. 6,

innen und aussen glatt, hohlgepresst — inside and outside smooth, hollow pressed
extérieurement et intérieurement lisse, moulé, creux — internamente ed esternamente liscio, pressato
Modelo No. 6, completamente liso, huecos prensados

für einen Quadratmeter werden benötigt: 46 Stück ganze Steine und 12 Stück halbe Steine
for 1 square meter will be required: 46 pieces hollow Bricks and 12 pieces half size Bricks
Environ: 46 briques entières au m² 12 demi-briques au m²
per un metro quadrato occorrono: 46 Mattoni interi e 12 mezzi Mattoni
Para un metro cuadrado se precisan: 46 piezas enteras y 12 medias piezas

ein ganzer Stein wiegt circa 1250 Gramm netto, ein halber Stein wiegt circa . . 700 Gramm netto
One Brick weighs about 1250 grammes net, half Brick weighs about . . . 700 grammes net
1 brique entière pèse environ 1250 gr. net, ½ brique entière pèse environ . 700 gr. net
un Mattone intero pesa circa 1250 grammi, netto, un mezzo Mattone pesa circa 700 grammi, netto
Una pieza entere pesa aproximadamente 1250 grs, neto, una media pieza pesa aproximadamente 700 grs. neto

Siemens-Glas
Prismensteine und Platten

Siemens-Glass
Prismatical Glass Plates and Stones

Verre Siemens
Dalles et Pavés Prismatiques en Verre

Vetro Siemens
Blocchi e Piastrelle a Prismi

Vidrio Siemens
Baldosas prismáticas y Losetas

Type No. 7

aussen einerseits mit Spinngewebemuster, anderseits wagrecht gerippt, hohlgepresst, Kleinformat
outside on the one hand with cobweb-design, on the other hand with a horizontal ripped surface, hollow-pressed, small-size
orné extérieurement avec dessin genre toile d'araignéé d'une part et stries horizontales d'autre part, moulé, creux, petit format
cavo, pressato, formato piccolo, esternamente due facce a ragnatela, le altre striate in senso orizzontale
exteriormente en un lado con dibujo de telaraña, y en el otro con estrías horizontales, huecos prensados, tamaño pequeño

Für einen Quadratmeter werden benötigt:
46 Stück ganze Steine und 12 Stück halbe Steine
for 1 square meter will be required:
46 pieces hollow bricks and 12 pieces half size br.
environ 46 briques entières } au m²
environ 12 demi-briques }
per un metro quadrato occorrono:
46 Mattoni interi e 12 mezzi Mattoni
para un metro cuadrado se precisan:
46 piezas enteras y 12 medias piezas

Ein ganzer Stein wiegt ca. 1500 Gramm netto
„ halber „ „ „ 800 „ „
one full brick weighs about 1500 grammes net
„ half „ „ „ 800 „ „
une brique entière pèse environ 1500 gr. net
„ demi-brique „ „ 800 „ „
un Mattone intero pesa circa 1500 gr. netto
„ mezzo mattone „ „ 800 „ „
una pieza entera pesa aproximadamente 1500 gramos neto
„ media-pieza „ „ 800 „ „

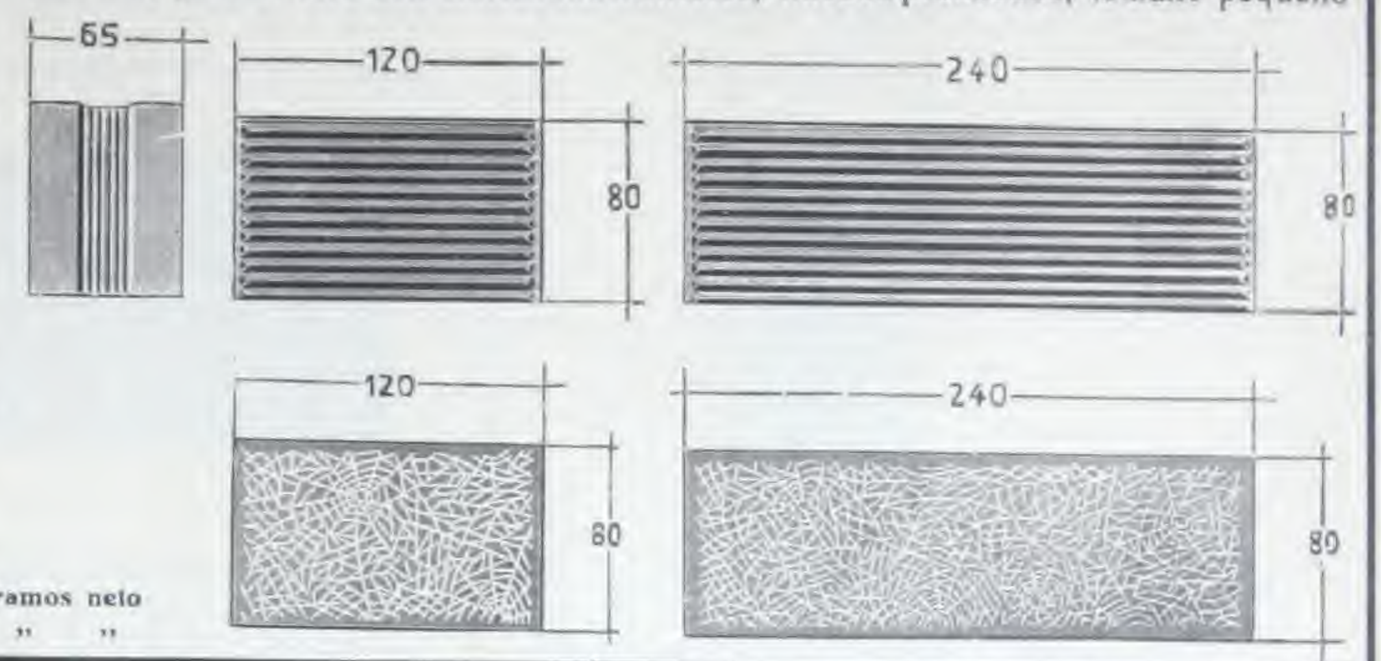

Type No. 8

aussen einerseits mit Spinngewebemuster, anderseits wagrecht gerippt, hohlgepresst, Grossformat
outside on the one hand with cobweb-design, on the other hand with a horizontal ripped surface, hollow-pressed, large-size
orné extérieurement avec dessin genre toile d'araignée d'une part et stries horizontales d'autre part, moulé, creux, grand format
cavo, pressato, formato grande, esternamente due facce a ragnatela, le altre striate in senso orizzontale
exteriormente en un lado con dibujo de talaraña, y en el otro con estrías horizontales, huecos prensados, tamaño grande

Für einen Quadratmeter werden benötigt:
28 Stück ganze Steine und 8 Stück halbe Steine
for 1 square meter will be required:
28 pieces hollow bricks and 8 pieces half size br.
environ 28 briques entières } au m²
environ 8 demi-briques }
per un metro quadrato occorrono:
28 Mattoni interi e 8 mezzi Mattoni
para un metro cuadrado se precisan:
28 piezas enteras y 8 medias piezas

Ein ganzer Stein wiegt ca. 2000 Gramm netto
„ halber „ „ „ 1100 „ „
one full brick weighs about 2000 grammes net
„ half „ „ „ 1100 „ „
une brique entière pèse environ 2000 gr. net
„ demi-brique „ „ 1100 „ „
un Mattone intero pesa circa 2000 gr. netto
„ mezzo mattone „ „ 1100 „ „
una pieza entera pesa aproximadamente 2000 gramos neto
„ media-pieza „ „ 1100 „ „

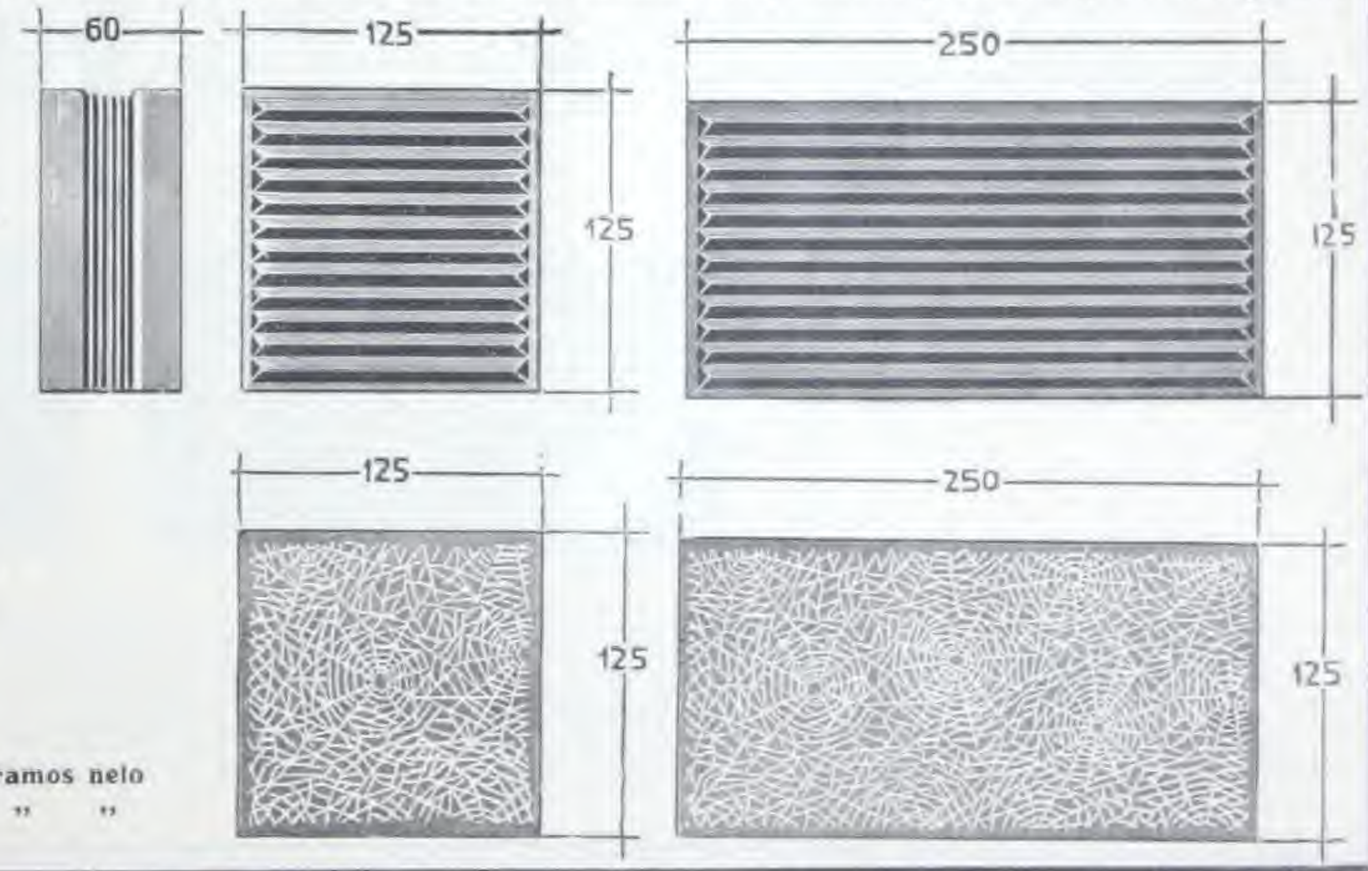

Type No. 9

einerseits mit Kreisornament, anderseits wagrecht gerippt, hohlgepresst
on the one hand with circular ornament, on the other hand with a horizontal ripped surface, hollow-pressed
orné de ronds d'une part et de stries horizontales d'autre part, moulé, creux
cavo, pressato, due facce con ornamenti circolari, le altre striate in senso orizzontale
en un lado con ornamentos circulares, en el otro con estrías horizontales, hueco prensado

Für einen Quadratmeter werden benötigt:
46 Stück ganze Steine und 12 Stück halbe Steine
for 1 square meter will be required:
46 pieces hollow brick sand 12 pieces half size br.
environ 46 briques entières } au m²
environ 12 demi-briques }
per un metro quadrato occorrono:
46 Mattoni interi e 12 mezzi Mattoni
para un metro cuadrado se precisan:
46 piezas enteras y 12 medias piezas

Ein ganzer Stein wiegt ca. 1300 Gramm netto
„ halber „ „ „ 700 „ „
one full brick weighs about 1300 grammes net
„ half „ „ „ 700 „ „
une brique entière pèse environ 1300 gr. net
„ demi-brique „ „ 700 „ „
un Mattone intero pesa circa 1300 gr. netto
„ mezzo mattone „ „ 700 „ „
una pieza entera pesa aproximadamente 1300 gramos neto
„ media-pieza „ „ 700 „ „

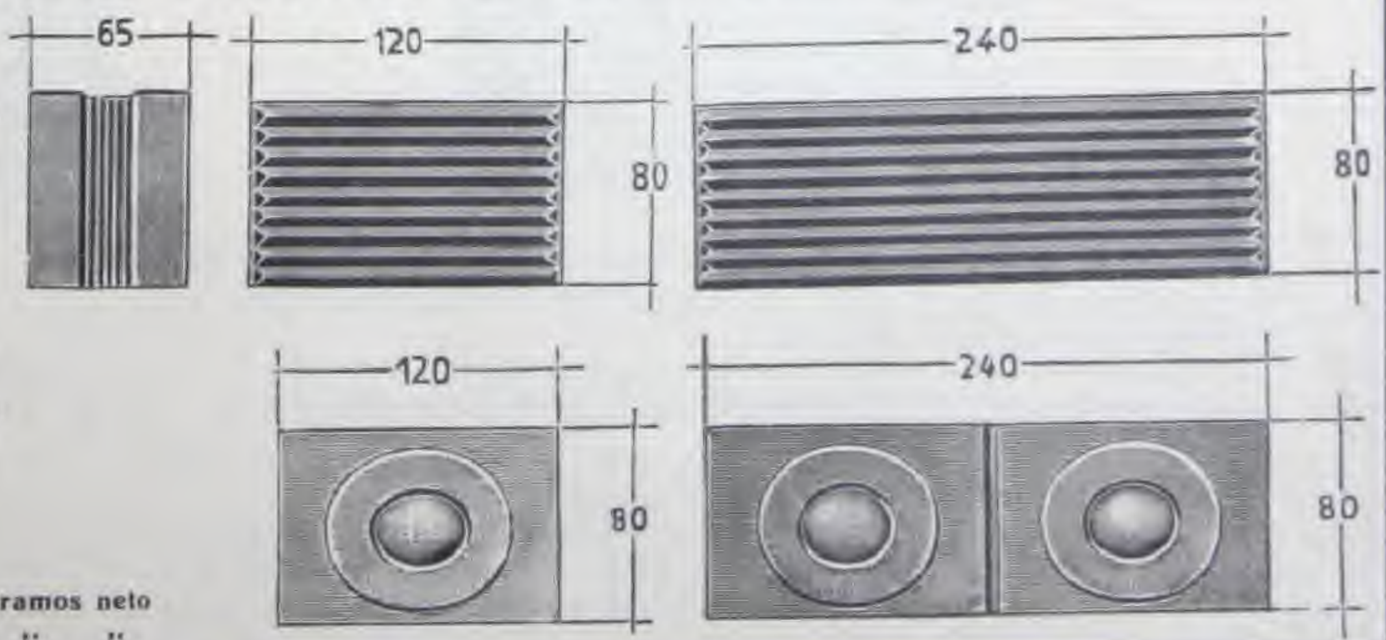

Siemens-Glas
Prismensteine und Platten

Siemens-Glass
Prismatical Glass Plates and Stones

Verre Siemens
Dalles et Pavés Prismatiques en Verre

Vetro Siemens
Blocchi e Piastrelle a Prismi

Vidrio Siemens
Baldosas prismáticas y Losetas

Type No. 10

außen gewellt, innen glatt, hohlgepreßt — on the outside waved, inside smooth, hollow pressed
à l'extérieur avec ondulations, à l'interieur lisse; moulé, creux — esternamente ondulato, internamente liscio, pressato
Modelo No. 10, Superficie exterior estriada, interior lisa, huecos prensados

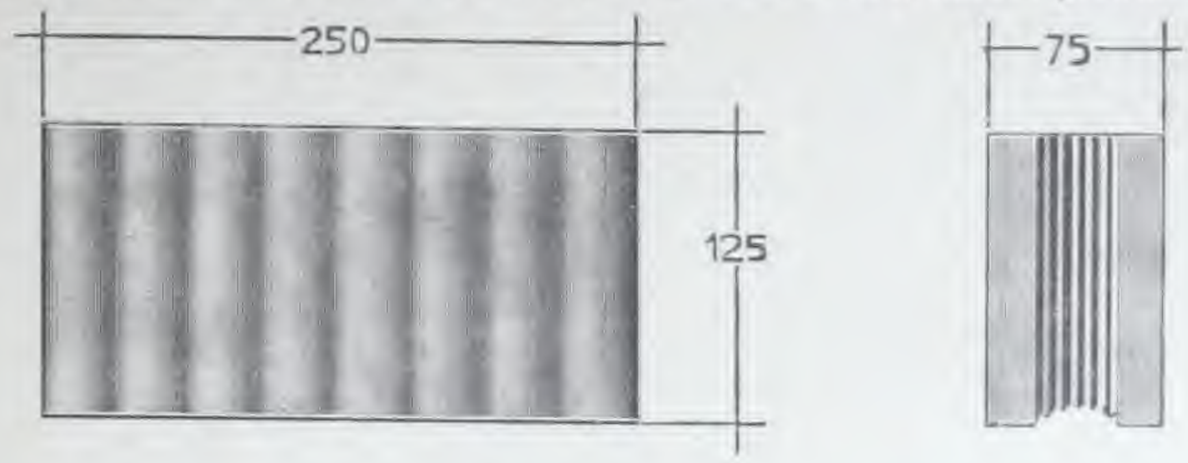

für einen Quadratmeter werden benötigt 32 Stück ganze Steine
for 1 square meter will be required 32 pieces hollow Bricks
Environ 32 briques entières au m²
per un metro quadrato occorrono 32 Mattoni interi
para un metro cuadrado se precisan 32 piezas enteras

ein ganzer Stein wiegt circa 2100 Gramm netto
one Brick weighs about 2100 grammes net
1 brique entière pèse environ 2100 gr. net
un Mattone intero pesa circa 2100 grammi, netto
una pieza entere pesa aprox 2100 grs. neto

Type No. 11

mit Innenrippen, außen glatt, hohlgepreßt — with inside ribs, on the outside smooth, hollow pressed
à l'extérieur lisse, à l'intérieur avec ondulations; moulé, creux — internamente ondulato, esternamente liscio, pressato
Modelo No. 11, Superficie exterior lisa, interior estriada, huecos prensados

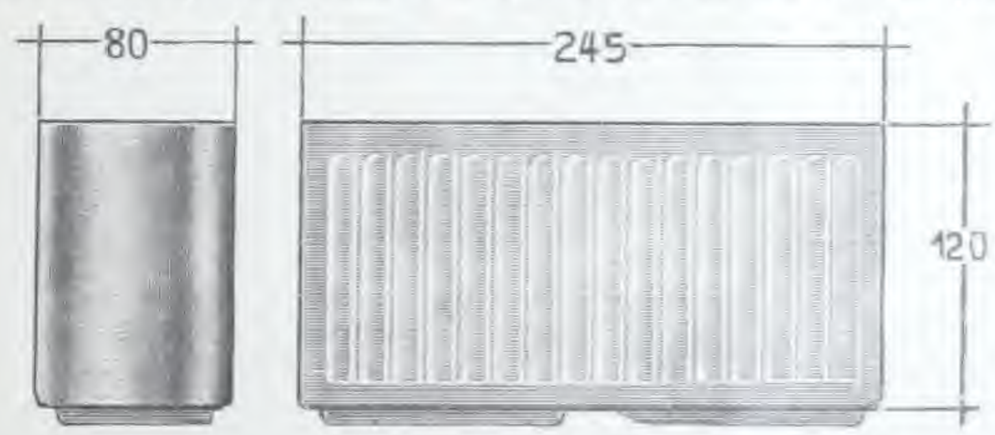

für 1 Quadratmeter werden benötigt circa 32 Stück ganze Steine
for 1 square meter will be required about 32 pieces hollow Bricks
Environ 32 briques entières au m²
per un metro quadrato occorrono circa 32 Mattoni interi
para un metro cuadrado se precisan aprox. 32 piezas enteras

ein ganzer Stein wiegt circa 2200 Gramm netto
one Brick weighs about 2200 grammes net
1 brique entière pèse environ 2200 gr. net
un Mattone intero pesa circa 2200 grammi, netto
una pieza entere pesa aprox. 2200 grs. net

Type No. 12

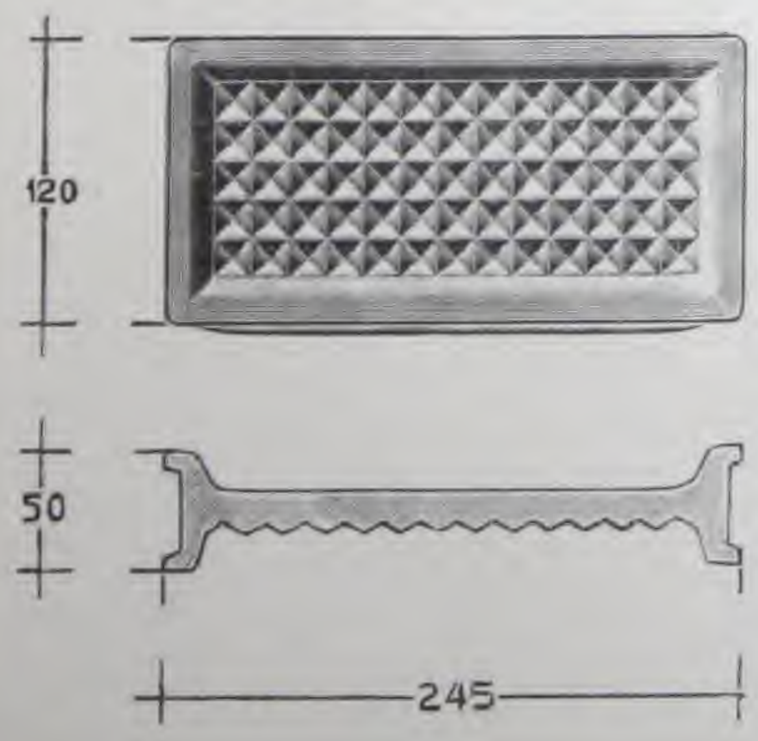

für einen Quadratmeter werden benötigt circa 32 Stück ganze Steine
for 1 square meter will be required about 32 pieces hollow Bricks
Environ 32 briques entières au m²
per un metro quadrato occorrono circa 32 Mattoni interi
para un metro cuadrado se precisan aprox. 32 piezas enteras

ein ganzer Stein wiegt circa 1700 Gramm netto
one Brick weighs about 1700 grammes net
1 brique entière pèse environ 1700 gr. net
un Mattone intero pesa circa 1700 grammi netto
una pieza entere pesa aprox. 1700 grs. neto